GD16122-D003D

※※※／空調機

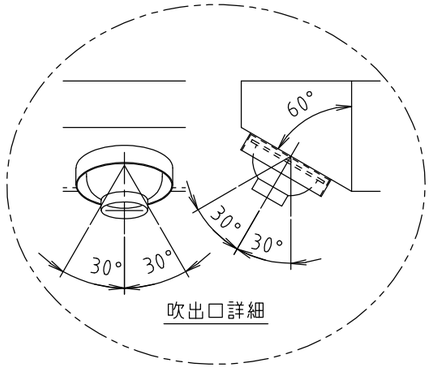

吹出口詳細

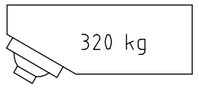

出荷姿図

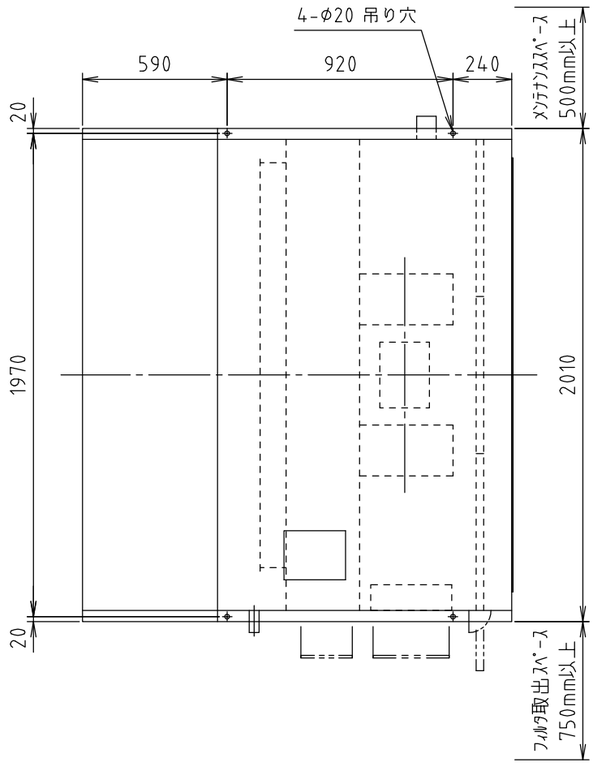

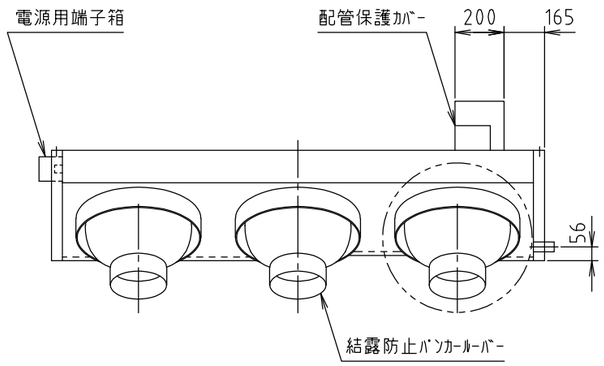

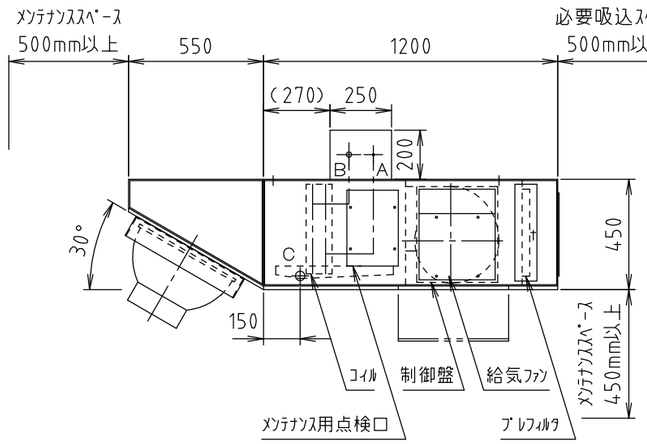

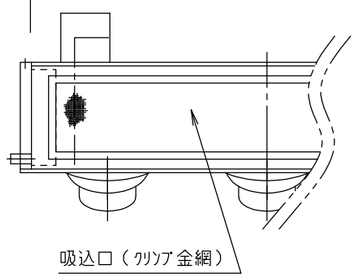

仕様 ＼ 項目	メーカー標準　仕様
	系統名
コイル	D　0414 × 1650　シングルフロー
	10φ相当溝付楕円銅管　4 列　14 段　FA= 0.587 m²
	高性能アルミニウムフィン　フィンピッチ= 2.3 mm　Va= 2.84 m/s
ファン	# 26-15　両吸込多翼形送風機 × 2 台
	Qa= 6000 m³/h　SP= 480（機外= 0 ）Pa
モータ	全閉形（IE3）
	2.2 kW× 4P× 1台　3φ× 200v× 60 Hz
フィルタ（レール引抜式）	プレフィルタ　質量法 70％
	W640×H350×t15 × 3枚
ケーシング	フレーム ： ノンフレーム構造
	外装板 ： ガルバリウム鋼板
	ドレンパン ： SUS-443J1 裏面防熱
	防熱材 ： 15 t 発泡ポリエチレン
防振材	付属せず
吹出口	結露防止バンカールーバー：#16×3ヶ
室外機	KM-SE20（20馬力）
台数	台

注記

1．冷房時には取付位置の温湿度によりバンカールーバー等に結露する場合があります。
2．ドレン排水口には水封トラップを必ず設けてください。（70mm以上）
3．出荷時、コイルには窒素ガス（0.1MPa）を封入しております。
4．機器運転時は圧縮機保護の為、運転開始12時間以上前からクランクケースヒータに通電してください。
5．運転時間が100時間ごとに「フィルタ清掃」の表示が制御スイッチに点灯しますので、点検・清掃をしてください。
6．設置場所の空気条件により外面に部分的結露する場合があります。
7．腐食性ガス等の影響により腐食が懸念される設置・使用環境においては塗装仕様等の検討が必要です。事前にご連絡ください。
8．スポット空調でご使用の場合は、空調効果を高める為にできる限り取付け高さを低くしてください。
9．暖房運転時は運転停止後、1分間の残留運転を行います。
10．フィルタの静圧は 70 Pa機内に見込んでおります。

工場用ゾーン空調機（室内機）追加冷媒量：3.5kg

※特記事項

配管径表			
A	液側	φ15.88 ロウ付	
B	ガス側	φ28.58 ロウ付	
C	ドレン排水口	R1 （SUS）	

品名	空冷直膨式 工場用ゾーン空調機	御得意先	殿
	BLH-6000HPSE-PS	納入先	殿
営業確認	照査 / 検図 / 作成	図面番号	
	単位 mm / 尺度 1/25	木村工機株式会社	