GD16510-A002A

※※※／外調機

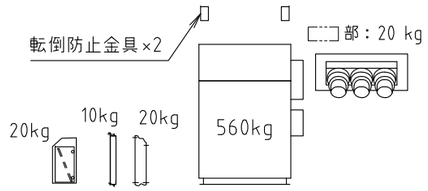

出荷姿図

※転倒防止金具×2と吊ﾎﾞﾙﾄ×4は別出荷します。
現地にて取付願います。

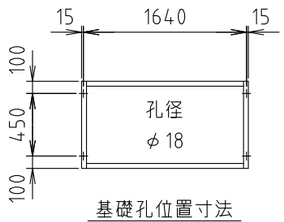

基礎孔位置寸法

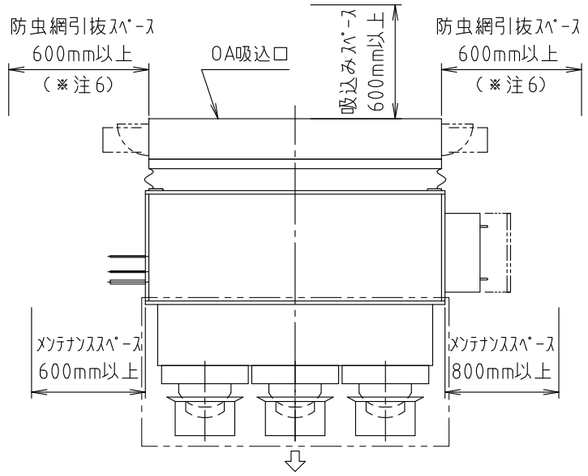

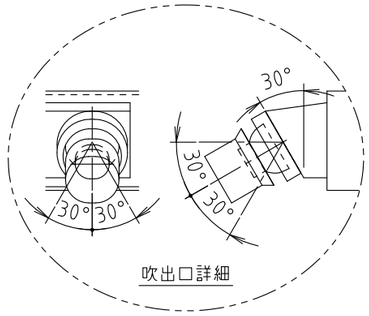

吹出口詳細

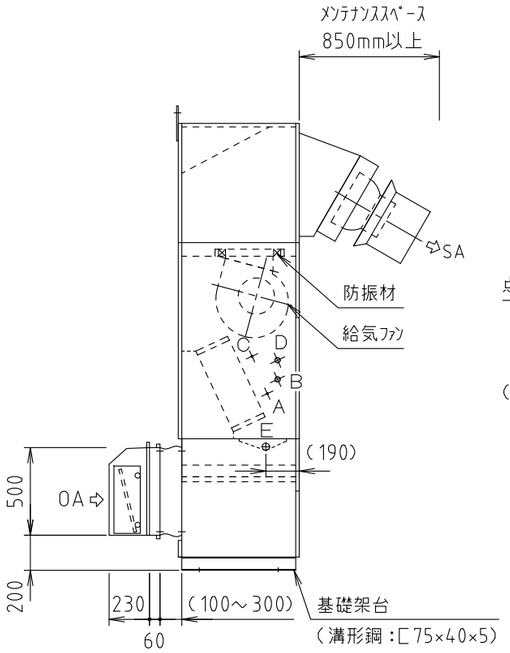

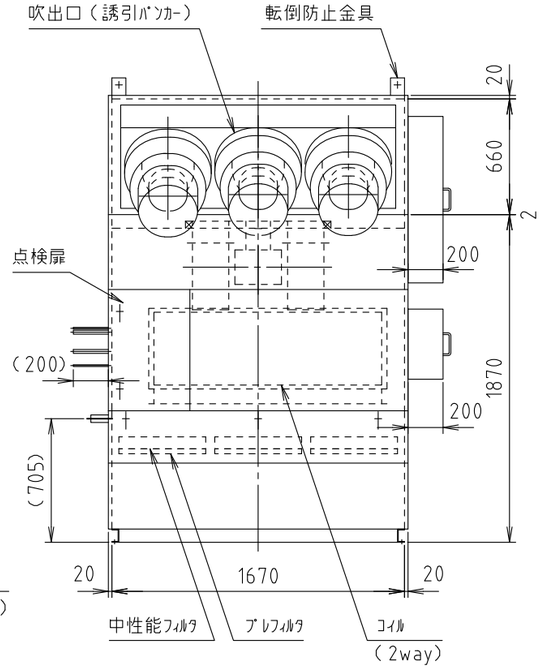

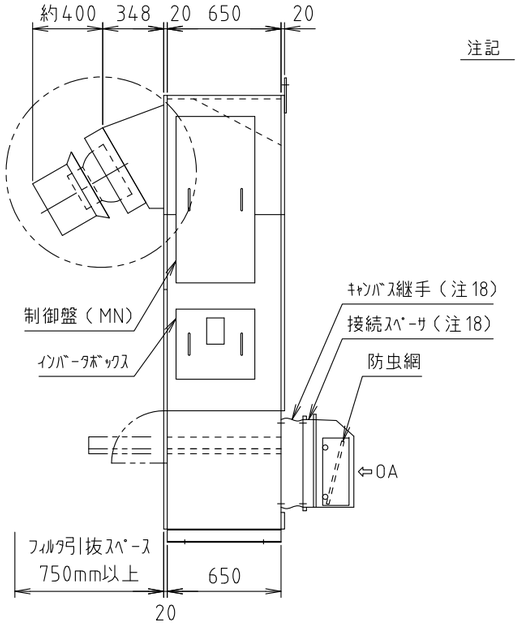

工場用陽圧外調機　（室内機）追加冷媒量：2.7kg×2セット

仕様 ＼ 項目	メーカー標準　仕様
	系統名
風量	混合給気風量：　約4800 m³/h（誘引風量を含む）
	送風機風量：　4000 m³/h　SP=　420（機外=　0）Pa
コイル 2way	D　0618 × 1120　ｼﾝｸﾞﾙ ﾌﾛｰ
	10φ相当溝付楕円銅管　6 列　18 段　FA=　0.512 m²
	高性能ｱﾙﾐﾆｳﾑﾌｨﾝ　ﾌｨﾝﾋﾟｯﾁ=　2.3 mm　Va=　2.17 m/s
ファン	# 26-15　両吸込多翼形送風機 × 2 台
モータ	全閉形（IE3）
	2.2 kW× 4P× 1台　3φ× 200v×　Hz
フィルタ（レール引抜式）	ﾌﾟﾚﾌｨﾙﾀ　質量法　70 %
	W630×H460×t15 × 3枚
	中性能ﾌｨﾙﾀ（5 t ﾊﾞｯｷﾝ付）　比色法　65 %
	W630×H460×t65 × 3枚
ケーシング	ﾌﾚｰﾑ　：板金ﾌﾚｰﾑ及び溝形鋼
	外装板　：ｶﾞﾙﾊﾞﾘｳﾑ鋼板 ｻﾝﾄﾞｲｯﾁﾊﾟﾈﾙ
	ﾄﾞﾚﾝﾊﾟﾝ　：ｽﾃﾝﾚｽ鋼板
	防熱材　：20 t 発泡ｳﾚﾀﾝ及び発泡ﾎﾟﾘｴﾁﾚﾝ
防振材	ｽﾌﾟﾘﾝｸﾞﾊﾟｯﾄﾞ
誘引ﾊﾞﾝｶｰ	KP-16×3
室外機	KM-DX10×2（20馬力）
台数	台

注記

1．冷房時には取付位置の温湿度により誘引ﾊﾞﾝｶｰ等に結露する場合があります。
2．ﾄﾞﾚﾝ排水口には水封ﾄﾗｯﾌﾟを必ず設けてください。（70mm以上）
3．出荷時、ｺｲﾙには窒素ｶﾞｽ（0.1MPa）を封入しております。
4．ｺｲﾙ、ﾄﾞﾚﾝﾊﾟﾝ、防虫網は定期的に点検清掃をしてください。
5．運転時間が100時間毎に「ﾌｨﾙﾀ清掃」の表示が制御ｽｲｯﾁに点灯しますので
　点検・清掃をしてください。又、ｲﾝﾊﾞｰﾀﾎﾞｯｸｽ内の電気部品保護用ﾌｨﾙﾀも併せて
　定期的にﾒﾝﾃﾅﾝｽを行ってください。
6．本ﾕﾆｯﾄの周囲には必ず図示以上のﾒﾝﾃﾅﾝｽｽﾍﾟｰｽを設けてください。　尚、防虫網の
　引抜きは一方向のため、左右どちらか片側にﾒﾝﾃﾅﾝｽｽﾍﾟｰｽを設けてください。
7．ﾌｨﾙﾀの静圧は 120 Pa機内に見込んでおります。
8．外気条件は冷却時は乾球温度43℃以下、湿球温度35℃以下にて使用してください。
　また、加熱時は湿球温度－4℃以上にて使用してください。
9．設置場所の空気条件により外面に部分的結露する場合があります。
10．塩害地域や腐食性ｶﾞｽ等の影響により腐食が懸念される設置・使用環境においては
　塗装仕様等の検討が必要です。事前にご連絡ください。
11．交互ﾃﾞﾌﾛｽﾄ運転制御により全ての室外機が同時に除霜運転に入らないよう制御を
　行い、機器運転を継続します。（除霜運転中は加熱能力が低下します）
12．機器運転時は圧縮機保護の為、運転開始12時間以上前からｸﾗﾝｸｹｰｽﾋｰﾀに通電してください。
13．加熱運転時は運転停止後、最大１分間の残留運転を行います。
14．負荷が少ない場合は圧縮機がON/OFFを繰り返し、外気が直接流入する場合があります。
15．冷媒配管の（　）寸法は現地ﾛｳ付作業の有効寸法を示します。
　機器出荷時は（　）内寸法より100～150mm程度長くなります。
16．室内機から室外機までの冷媒配管工事は貴社にて施工願います。
17．ｲﾝﾊﾞｰﾀ等の電気部品の周囲に油分を含んだ空気が存在すると、火災の原因に
　なり兼ねませんので周囲環境にご配慮ください。
18．OA吸込口接続部材としてｷｬﾝﾊﾞｽ継手：100～300mm、接続ｽﾍﾟｰｻ：60mmを
　当社で用意致します。現場の施工状況に応じて貴社にて部材をご用意頂く場合は
　OA吸込口のみ出荷しますので、事前にご相談ください。
19．分割部の接続、断熱及びｼｰﾙは貴社にて施工願います。

※特記事項

配管径表		
A	液側（室外機1）　φ9.52 ﾛｳ付	
B	ｶﾞｽ側（室外機1）φ22.22 ﾛｳ付	
C	液側（室外機2）　9.52 ﾛｳ付	
D	ｶﾞｽ側（室外機2）φ22.22 ﾛｳ付	
E	ﾄﾞﾚﾝ排水口　R1 1/4（SUS）	

品名	空冷直膨式 工場用陽圧外調機			御得意先	殿
	BLV2-4800HPDX-OA			納入先	殿
営業確認	照査	検図	作成	図面番号	
				単位 mm	尺度 1/35

木村工機株式会社