GD16350-B002

※※※／空調機

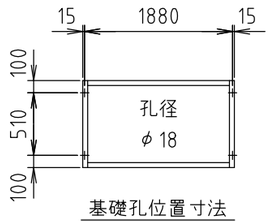

基礎孔位置寸法

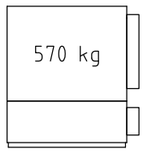

出荷姿図

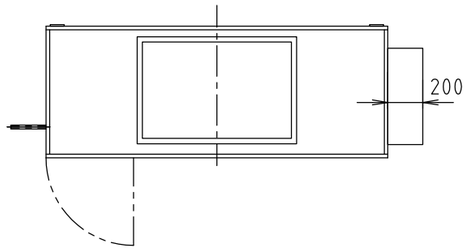

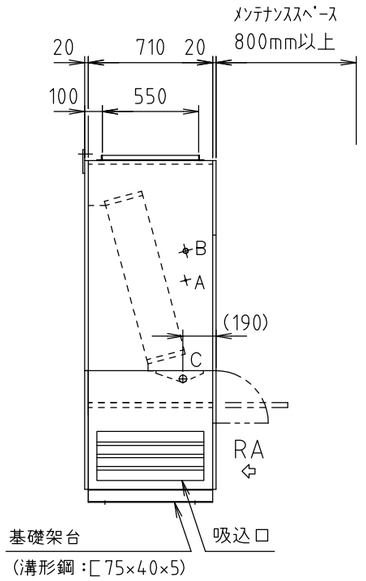

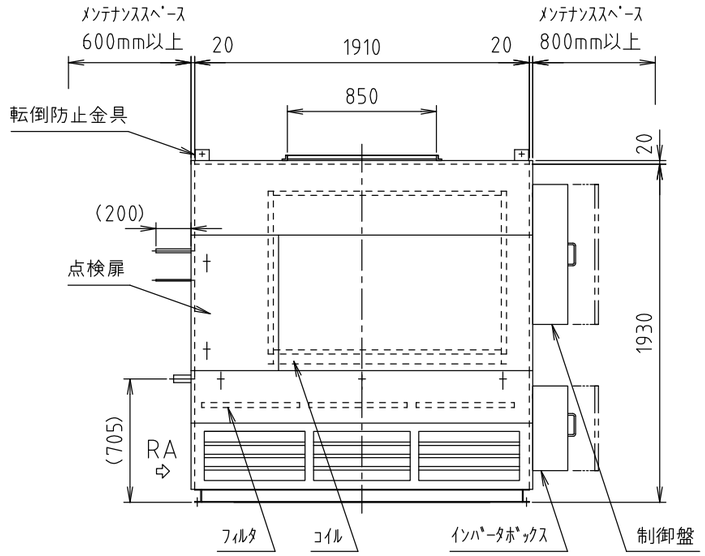

工場用ゾーン空調機（室内機）追加冷媒量：8.3kg

仕様 ＼ 項目	メーカー標準　仕様
	系統名
コイル通過風量	Qa＝ 8500 m³/h　機内圧損＝ 280 Pa
コイル 1way	D 0436 × 1300　ｼﾝｸﾞﾙ ﾌﾛｰ
	10φ相当溝付楕円銅管　4 列　36 段　FA＝ 1.189 m²
	高性能ｱﾙﾐﾆｳﾑﾌｨﾝ　ﾌｨﾝﾋﾟｯﾁ＝ 2.3 mm　Va＝ 1.99 m/s
フィルタ（ﾚｰﾙ引抜式）	ﾌﾟﾚﾌｨﾙﾀ　質量法 70 %
	W710 × H545 × t15 × 3枚
ケーシング	ﾌﾚｰﾑ ： 板金ﾌﾚｰﾑ及び溝形鋼
	外装板 ： ｶﾞﾙﾊﾞﾘｳﾑ鋼板 ｻﾝﾄﾞｲｯﾁﾊﾟﾈﾙ
	ﾄﾞﾚﾝﾊﾟﾝ ： ｽﾃﾝﾚｽ鋼板
	防熱材 ： 20 t 発泡ｳﾚﾀﾝ及び発泡ﾎﾟﾘｴﾁﾚﾝ
室外機	KM-DX30（30馬力）
台数	台

注記

1．相ﾌﾗﾝｼﾞはL30×30×3t　ﾀﾞｸﾄ孔はφ5　ﾋﾟｯﾁ65です。
2．ﾄﾞﾚﾝ排水口には水封ﾄﾗｯﾌﾟを必ず設けてください。（70mm以上）
3．出荷時、ｺｲﾙには窒素ｶﾞｽ（0.1MPa）を封入しております。
4．ｺｲﾙ及びﾄﾞﾚﾝﾊﾟﾝは定期的に点検清掃をしてください。
5．運転時間が100時間毎に「ﾌｨﾙﾀ清掃」の表示が制御ｽｲｯﾁに点灯しますので点検・清掃をしてください。又、ｲﾝﾊﾞｰﾀﾎﾞｯｸｽ内の電気部品保護用ﾌｨﾙﾀも併せて定期的にﾒﾝﾃﾅﾝｽを行ってください。
6．本ﾕﾆｯﾄの周囲には必ず図示以上のﾒﾝﾃﾅﾝｽｽﾍﾟｰｽを設けてください。
7．ﾌｨﾙﾀの静圧は 40 Pa機内に見込んでおります。
8．設置場所の空気条件により外面に部分的結露する場合があります。
9．腐食性ｶﾞｽ等の影響により腐食が懸念される設置・使用環境においては塗装仕様等の検討が必要です。事前にご連絡ください。
10．機器運転時は圧縮機保護の為、運転開始12時間以上前からｸﾗﾝｸｹｰｽﾋｰﾀに通電してください。
11．加熱運転時は運転停止後、最大１分間の残留運転を行います。
12．冷媒配管の（　）寸法は現地ﾛｳ付作業の有効寸法を示します。機器出荷時は（　）内寸法より100～150mm程度長くなります。
13．室内機から室外機までの冷媒配管工事は貴社にて施工願います。
14．ﾌｧﾝ吹出ﾕﾆｯﾄのﾌｧﾝﾓｰﾀ～ｲﾝﾊﾞｰﾀﾎﾞｯｸｽへの配線作業については、配線部材も含めて貴社にてご用意ください。
15．ｲﾝﾊﾞｰﾀ等の電気部品の周囲に油分を含んだ空気が存在すると、火災の原因になり兼ねませんので周囲環境にご配慮ください。

※特記事項

配管径表			
A	液側	φ19.05	ﾛｳ付
B	ｶﾞｽ側	φ31.75	ﾛｳ付
C	ﾄﾞﾚﾝ排水口	R1 1/4	(SUS)

品名	空冷直膨式 工場用ゾーン空調機			御得意先	殿
	CRS2-10200HPDX（ｺｲﾙﾕﾆｯﾄ）			納入先	殿
営業確認	照査	検図	作成	図面番号	
			単位 mm / 尺度 1/35	木村工機株式会社	