GD16131-A004A

※※※／空調機

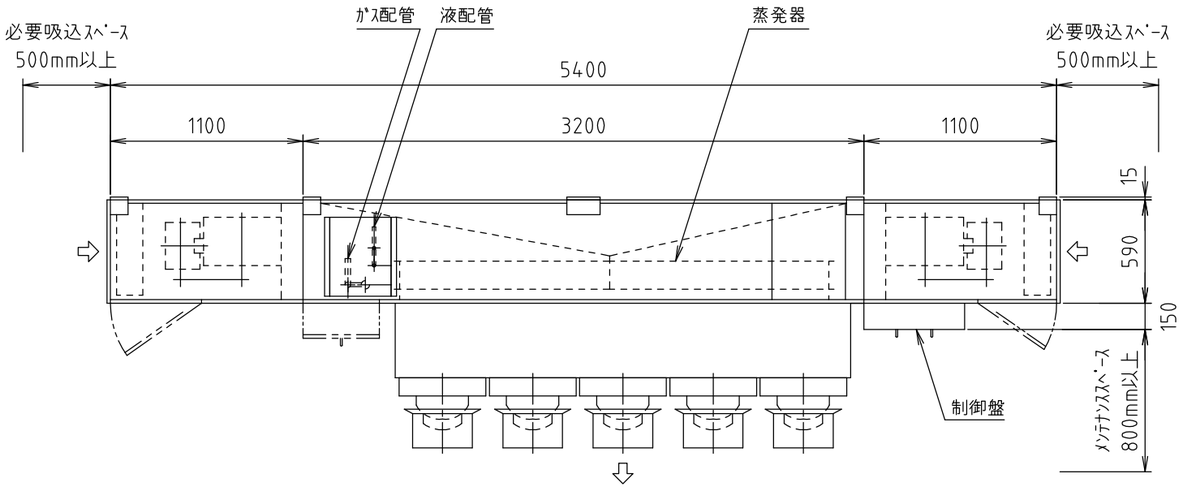

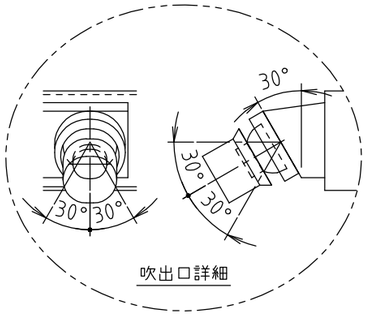

吹出口詳細

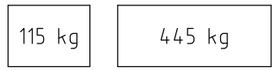

出荷姿図

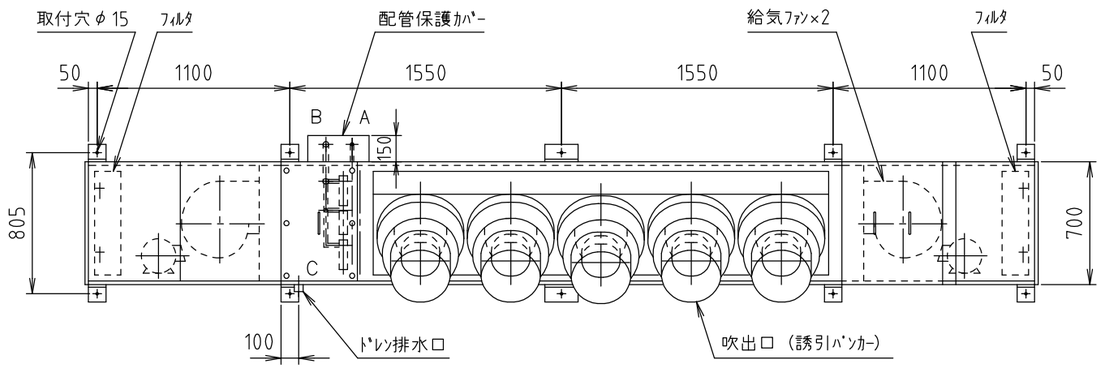

分割

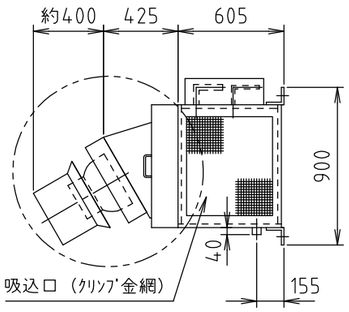

仕様 ＼ 項目	メーカー標準　仕様
	系統名
風量	混合給気風量： 約10200 m³/h （誘引風量を含む）
	送風機風量： 8500 m³/h SP= 300（機外= 0）Pa
コイル	DD 0418 × 2400 ﾀﾞﾌﾞﾙﾌﾛｰ
	10φ相当溝付楕円銅管 4 列 18 段 FA= 1.097 m²
	高性能ｱﾙﾐﾆｳﾑﾌｨﾝ ﾌｨﾝﾋﾟｯﾁ= 2.3 mm Va= 2.15 m/s
ファン	#29-21 両吸込多翼形送風機 × 2 台
モータ	全閉外扇形（IE3）
	2.2 kW× 4P× 2 台 3φ× 200v× Hz
フィルタ（レール引抜式）	ﾌﾟﾚﾌｨﾙﾀ 質量法 70 %
	W525 × H590 × t150 × 2枚
ケーシング	ﾌﾚｰﾑ ： 板金ﾌﾚｰﾑ
	外装板 ： ｶﾞﾙﾊﾞﾘｳﾑ鋼板 ｻﾝﾄﾞｲｯﾁﾊﾟﾈﾙ
	ﾄﾞﾚﾝﾊﾟﾝ ： ｽﾃﾝﾚｽ鋼板
	防熱材 ： 20 t 発泡ｳﾚﾀﾝ及び発泡ﾎﾟﾘｴﾁﾚﾝ
誘引ﾊﾞﾝｶｰ	KP-16×5
室外機	KM-DX30（30馬力）
台数	台

注記

1．冷房時には取付位置の温湿度により誘引ﾊﾞﾝｶｰ等に結露する場合があります。
2．ﾄﾞﾚﾝ排水口には水封ﾄﾗｯﾌﾟを必ず設けてください。（70mm以上）
3．出荷は2ﾌﾞﾛｯｸにて行います。
4．出荷時、ｺｲﾙには窒素ｶﾞｽ（0.1MPa）を封入しております。
5．機器運転時は圧縮機保護の為、運転開始12時間以上前からｸﾗﾝｸｹｰｽﾋｰﾀに通電してください。
6．運転時間が100時間ごとに「ﾌｨﾙﾀ清掃」の表示が制御ｽｲｯﾁに点灯します。
7．暖房運転時は運転停止後、1分間の残留運転を行います。
8．設置場所の空気条件により外面に部分的結露する場合があります。
9．腐食性ｶﾞｽ等の影響により腐食が懸念される設置・使用環境においては塗装仕様等の検討が必要です。事前にご連絡ください。
10．ﾌｨﾙﾀの静圧は 60 Pa機内に見込んでおります。

工場用ゾーン空調機（室内機）追加冷媒量：7.7kg

※特記事項

配管径表			
A	液側	φ19.05	ﾛｳ付
B	ｶﾞｽ側	φ31.75	ﾛｳ付
C	ﾄﾞﾚﾝ排水口	Rc1 1/4	(SUS)

品名	空冷直膨式 工場用ゾーン空調機	御得意先	殿		
	CRV2-10200HPDX	納入先	殿		
営業確認	照査	検図	作成	図面番号	
				単位 mm	尺度 1/35

木村工機株式会社