GD17010-B001A

ノ外調機

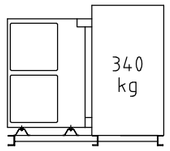

質量及び出荷姿図

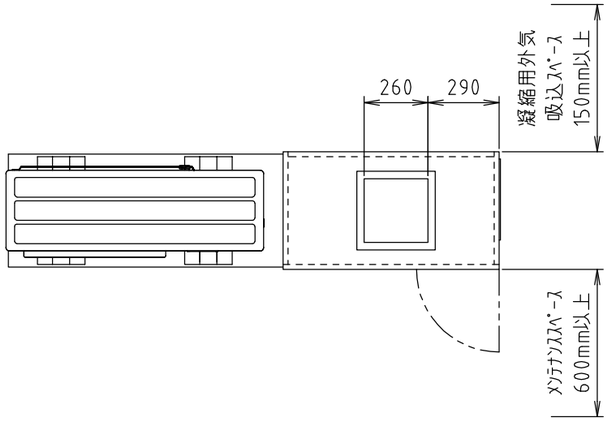

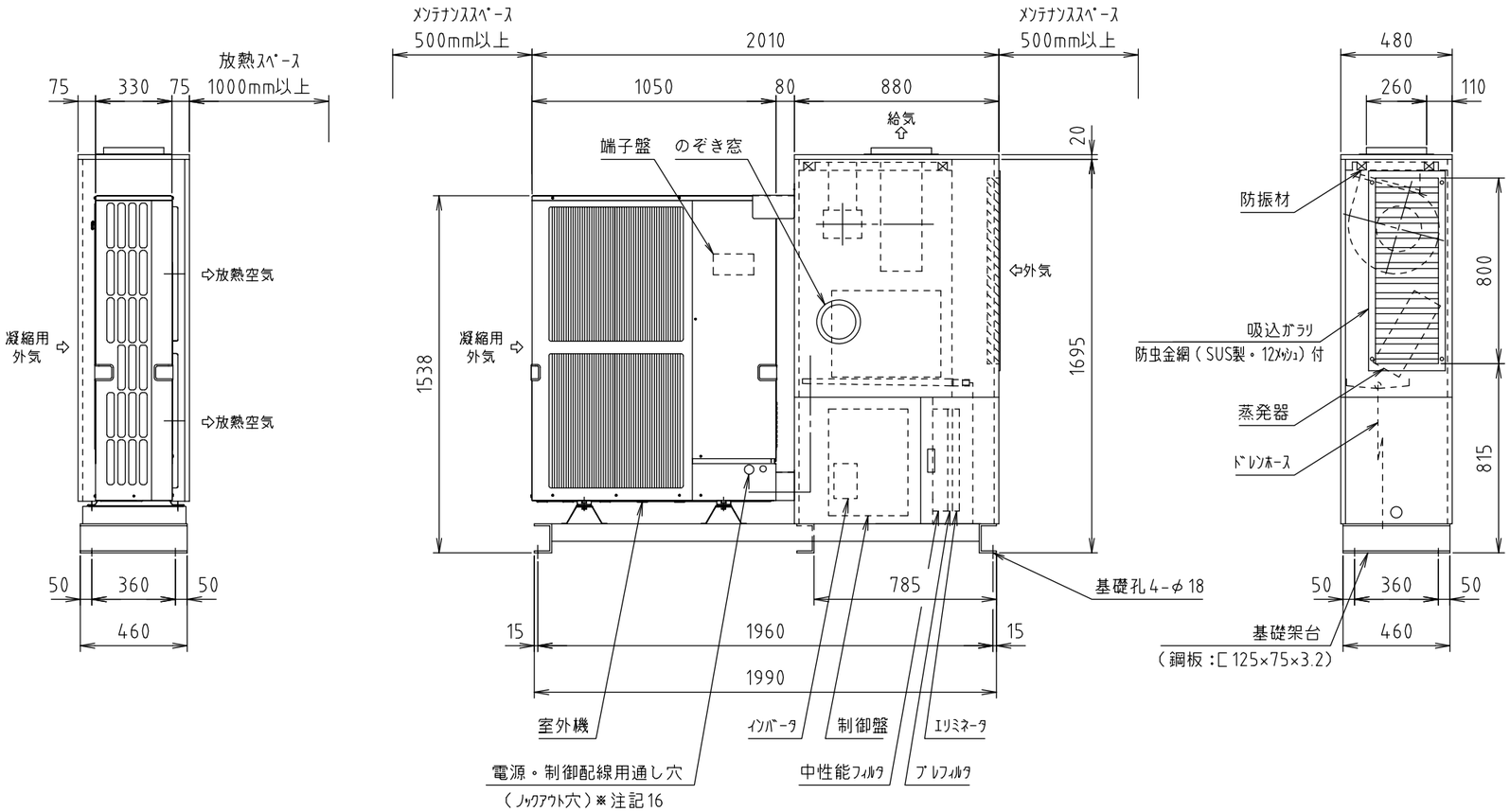

仕様 ＼ 項目	メーカー標準　仕様
	系統名
コイル 1way	DH 12512 × 470　ハーフフロー
	10φ相当溝付楕円銅管　5 列　12 段　FA= 0.143 ㎡
	高性能アルミニウムフィン　フィンピッチ= 2.0 mm　Va= 2.33 m/s
ファン	# 26-12　両吸込多翼形送風機 × 1 台
	Qa= 1200 m³/h　SP= 440（機外= 150 ）Pa
モータ	全閉形（IE1）
	0.4 kW× 4P× 1台　3φ× 200v×　Hz
フィルタ（レール引抜式）	プレフィルタ　質量法 70％
	W440×H415×t15 × 1枚
	中性能フィルタ（5tバッキン付）　比色法 65％
	W440×H415×t65 × 1枚
防振材	スプリングダンパット
エリミネータ	25t 繊維製デミスター
室外機	KM-DX5（5馬力）
台数	台

注記

1. ドレンホースが凍結する恐れのある場合は配管に電気ヒータを巻くなどの対策を講じて凍結しないようにしてください。
2. コイル、ドレンパン及び吸込ガラリの裏面の防虫金網、エリミネータは定期的に点検清掃をしてください。
3. 本ユニットを運転するときは圧縮機保護のため運転開始12時間以上前からクランクケースヒータに通電してください。
4. 運転時間が100時間毎にフィルタ点検表示が制御スイッチに点灯されますので運転を停止し、必ず点検・清掃して下さい。フィルタが目詰まりすると、風量が低下し十分に性能を発揮できません。最悪の場合、圧縮機が故障する恐れがありますので特にご注意下さい。
5. 外気条件は冷却時は乾球温度43℃以下、湿球温度35℃以下にて使用してください。また、加熱時は湿球温度－4℃以上にて使用してください。
6. 本ユニットの周囲には必ず図示以上のメンテナンススペースを設けてください。
7. 本ユニットを搬入する時は絶対に横倒しにしないでください。圧縮機が故障する恐れがあります。
8. 給気相フランジはL30×30×3t　ダクト孔はφ5　ピッチ65です。
9. ダクト接続後シール施工を必ず行ってください。又、シール部（機器全体）の劣化による雨水の浸入防止の為、定期的に補修してください。
10. 本ユニットの凝縮水及び雨水は直接機外に放流となります。
11. 降雪地域におきましては積雪や凍結の影響により部品破損（放熱ファン他）に繋がる恐れがあります。必要に応じて防雪フード（オプション）等の対策を講じてください。
12. 給気ダクトには必ず逆流防止用ダンパを取付けて下さい。空気の逆流により機内結露・凝縮が発生し機器異常に繋がる可能性があります。
13. 設置場所の空気条件により外面に部分的結露する場合があります。
14. 塩害地域や腐食性ガス等の影響により腐食が懸念される設置・使用環境においては塗装仕様等の検討が必要です。事前にご連絡ください。
15. プレおよび中性能フィルタはレール方式による横引き抜き構造です。使用される環境により高い気密性を必要とされる場合は別途検討しますので事前にご相談ください。
16. 電源・制御配線用通し穴は機器前面と後面にあります。現場施工性を考慮の上、いずれかをご使用ください。
17. 本機器の室外機周囲に他の室外機等を設置する場合は、給排気に影響がないよう配慮ください。
18. フィルタの静圧は　Pa機内に見込んでおります。
19. 制御上の注意点については、別紙をご参照ください。

※特記事項		添付図面	仕様書（図番　）	品名	空冷HP式 オールフレッシュ外調機		御得意先	殿
			電気配線図（図番　）		AFG-1200V		納入先	殿
△	. .		（図番　）	営業確認	照査	検図	作成	図面番号
△	. .		（図番　）				. .	
△	. .	付属品					単位 mm / 尺度 1/25	木村工機株式会社