GD15112-CD001

／外調機

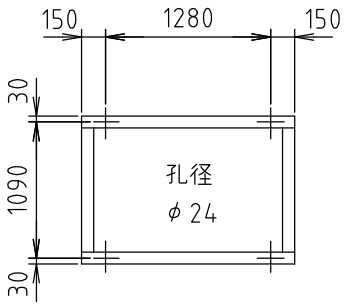

基礎孔位置寸法

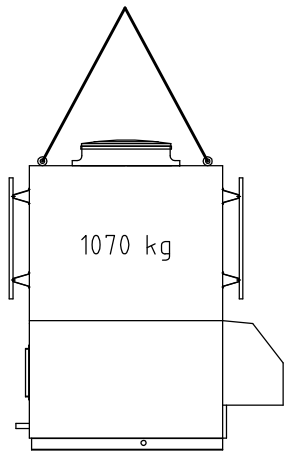

質量及び出荷姿図

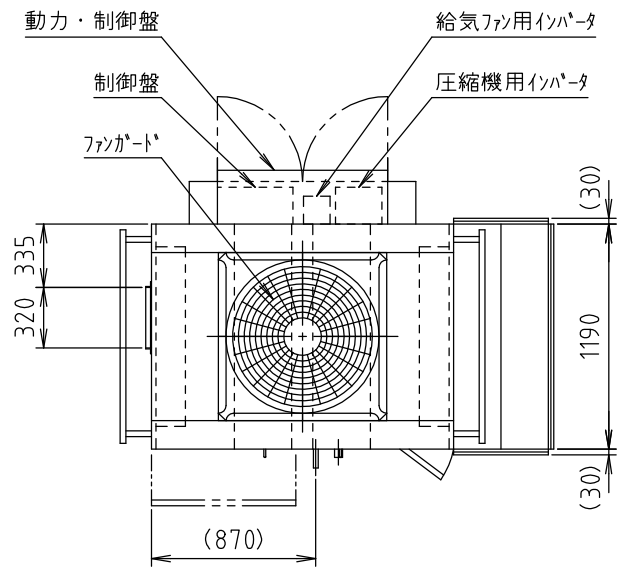

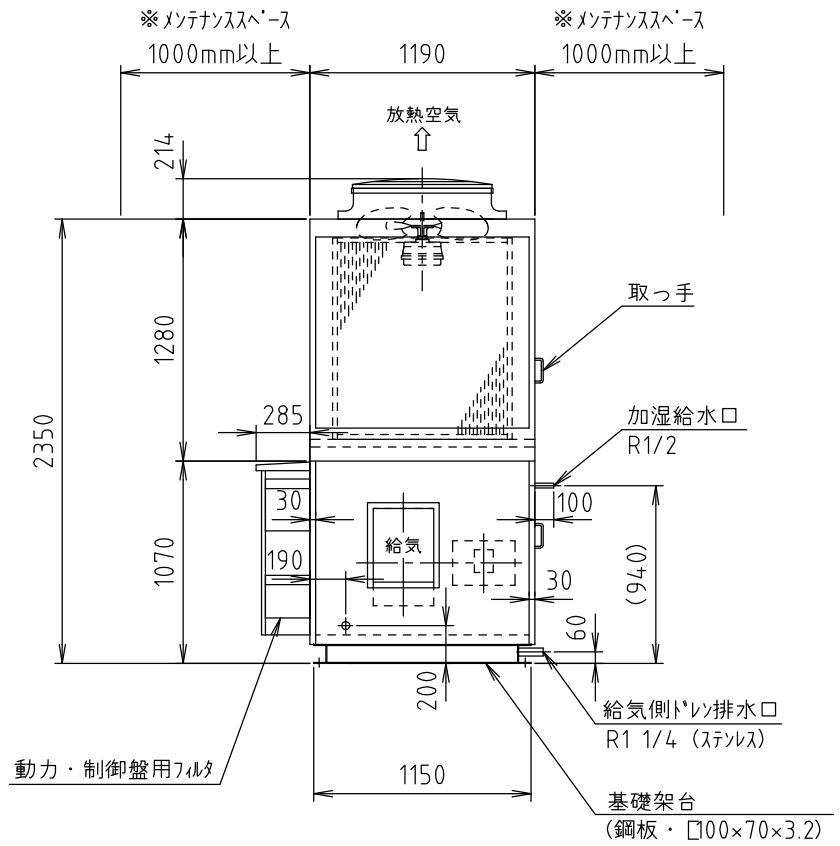

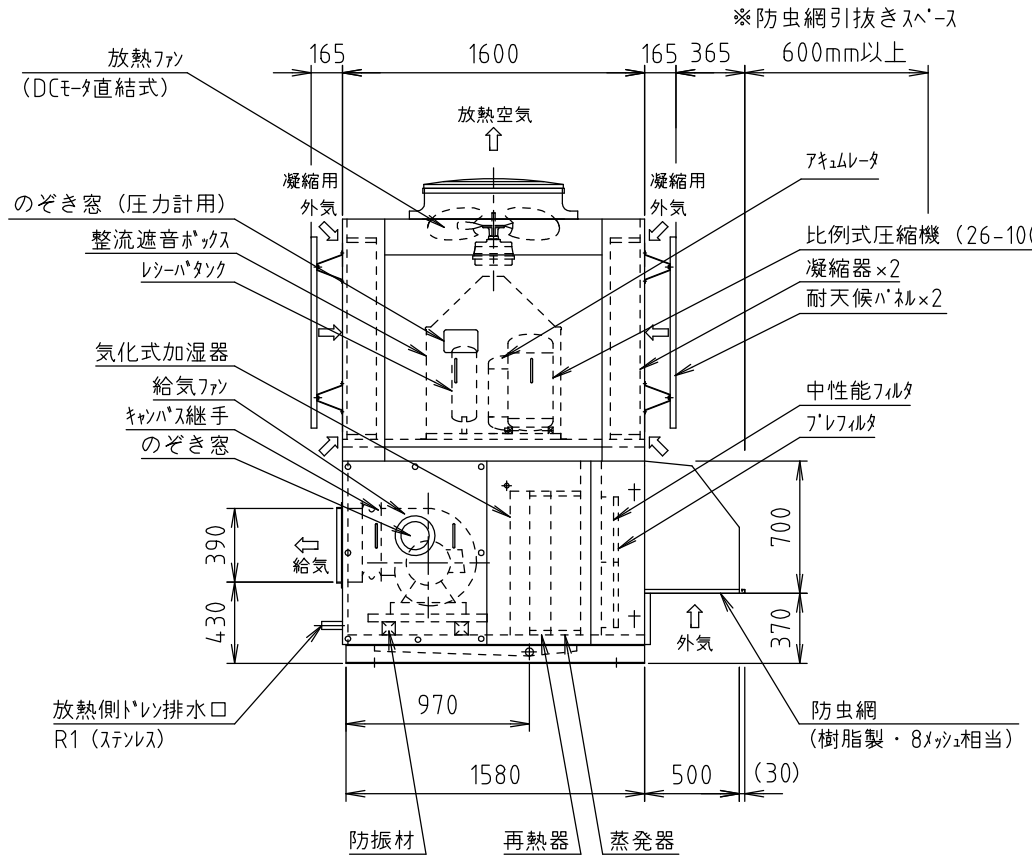

注意事項

1．給気側のﾄﾞﾚﾝ排水管には必ず水封ﾄﾗｯﾌﾟを100mm以上設けて下さい。
　また、ﾄﾞﾚﾝ排水が凍結する恐れがある場合は、配管に電気ﾋｰﾀを巻くなど
　の対策を講じて凍結しない様にして下さい。
2．ﾄﾞﾚﾝ排水口は給気側と放熱側で2ヶ所設けています。給気と放熱空気の
　混合を避ける為、個別に配管施工願います。
3．ｺｲﾙ、ﾄﾞﾚﾝﾊﾟﾝ、防虫網は目詰まり無き様、定期的（1ヶ月毎）に点検
　清掃して下さい。
4．機器本体のﾌｨﾙﾀについて、運転時間が300時間毎にﾌｨﾙﾀ点検表示が制御
　ｽｲｯﾁに点灯されますので、運転を停止し、必ず点検・清掃して下さい。
　ﾌｨﾙﾀが目詰まりすると、風量が低下し十分に性能を発揮できません。
　最悪の場合、圧縮機が故障する恐れがありますので、特にご注意下さい。
　又、動力・制御盤内にも電気部品保護の為、ﾌｨﾙﾀを組込んでいますので
　定期的にﾒﾝﾃﾅﾝｽを行ってください。
5．外気条件（周囲条件）は、乾球温度（DB）-6～+40℃、
　相対湿度（RH）35～90%です。
6．機器の周囲には必ず図示以上のﾒﾝﾃﾅﾝｽｽﾍﾟｰｽを設けて下さい。
7．外気取入口周囲には1000mm以上のｽﾍﾟｰｽを設けて下さい。
8．万一故障の時は、制御ｽｲｯﾁに表示される自己診断ｺｰﾄﾞをご連絡下さい。
9．相ﾌﾗﾝｼﾞはL30×30×3t　ﾀﾞｸﾄ孔はφ5 ﾋﾟｯﾁ65です。
10. 全てのﾀﾞｸﾄに結露等の恐れがありますので、必ず断熱施工して下さい。
11. 各系統のﾀﾞｸﾄに必ず逆流防止用ﾀﾞﾝﾊﾟを取付けて下さい。空気の逆流
　により機内結露・凝縮が発生し機器異常に繋がる可能性があります。
12. 気化式加湿器を組込む場合は機内給水配管に凍結対策処理を施して
　おりますが過酷な環境下においては万全ではありません。
13. 機器への配線用貫通穴は現場施工性を考慮して貴社にて開口下さい。
14. 設置場所の空気条件により外面に部分的結露する場合があります。
15. 塩害地域や腐食性ｶﾞｽ等の影響により腐食が懸念される設置・使用環境に
　おいては塗装仕様等の検討が必要です。事前にご連絡下さい。
16. 降雪地域におきましては積雪や凍結の影響により、部品破損
　（放熱ﾌｧﾝ他）に繋がる恐れがあります。必要に応じて防雪ﾌｰﾄﾞ
　（ｵﾌﾟｼｮﾝ）などの対策を講じて下さい。
17. ﾌﾟﾚﾌｨﾙﾀはﾚｰﾙ方式、中性能ﾌｨﾙﾀはｶﾑﾛｯｸ方式による横引き抜き構造です。
　交換時は品質維持のため、弊社まで手配願います。
18. 外気吸込みﾌｰﾄﾞ部の（　）内は雨水受け出代寸法を示します。
19. ﾌﾟﾚﾌｨﾙﾀ　：W565×H335×t15×4枚※ﾚｰﾙ引抜式
20. 中性能ﾌｨﾙﾀ：W515×H335×t65×4枚※ｶﾑﾛｯｸ式（5tﾊﾞｯｷﾝ付・全周接着品）
21. ﾌｨﾙﾀの静圧は　　Pa機内に見込んでおります。
22. 制御上の注意点については、別紙をご参照ください。

クリーンエア仕様

系統名			
製作数	台		
御得意先	殿		
納入先	殿		
図面番号			

※特記事項

添付図面	納入仕様（図番　　）	品名	空冷HP式　立形ﾙｰﾌﾄｯﾌﾟ外調機				
	仕様書（図番　　）		RFT-6000A-COA2				
	電気配線図（図番　　）						
	（図番　　）	営業確認	照査	検図	作成	．．／単位 mm	尺度 1/40
付属品							

△　．．
△　．．
△　．．

木村工機株式会社