標準形エアハン 屋外形 FCH-PBZ-AD型

基本構造図

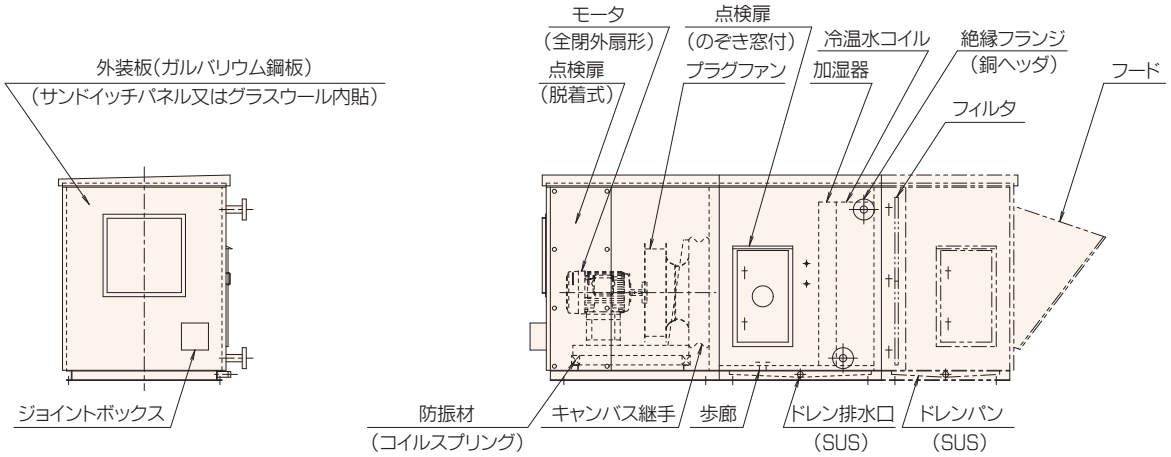

■点検扉付 寸法表(mm)

FCH-40PBZ-AD～120PBZ-AD

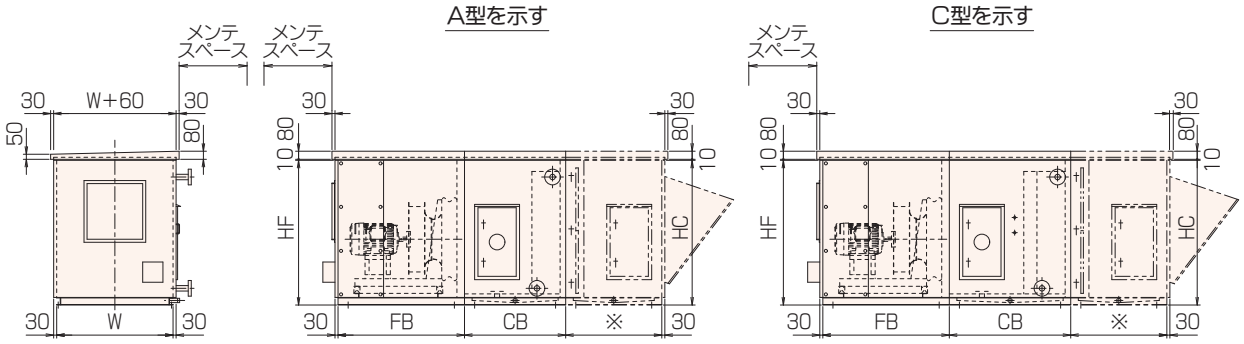

型 番	W	HF HC	CB					ファン番 手	FB
			A	B	C	D	E		
40	650	1230	950	1100	1200	1400	1600	RH28C RH31C	1000
50	700	1280	〃	〃	〃	〃	〃	〃 RH35C	〃 1100
60	800	〃	〃	〃	〃	〃	〃	〃 RH40C	〃
70	900	1330	〃	〃	〃	〃	〃	RH35C RH40C	〃
80	950	1480	1000	1150	1300	1500	1700	RH45C RH50C	1150 1350
100	980	〃	〃	〃	〃	〃	〃	RH45C RH50C	1150 1350
120	1070	1500	〃	〃	〃	〃	〃	RH45C RH50C	1150 1350

●※寸法は18ページを参照ください。
●メンテスペースは組込部品等により寸法が異なりますので、詳細はお問い合わせください。

■点検扉付 寸法表（mm）

FCH-140PBZ-AD～390PBZ-AD

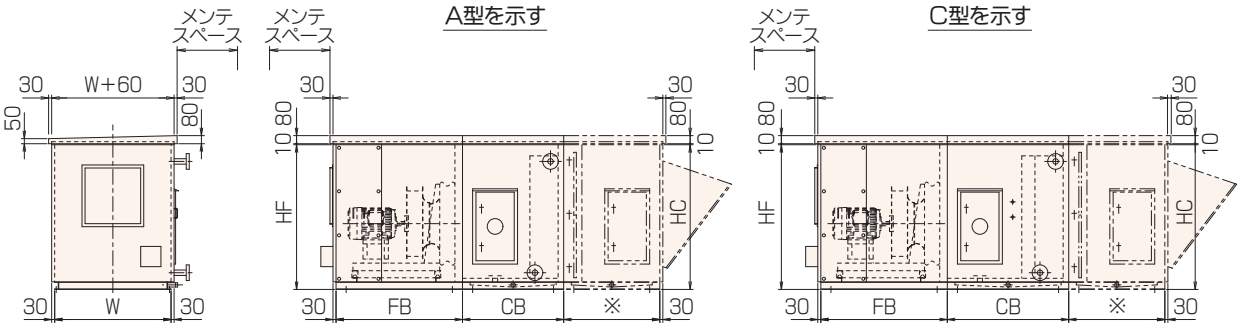

型 番	W	HF HC	CB					ファン 番 手	FB
			A	B	C	D	E		
140	1150	1680	1050	1200	1400	1600	1800	RH50C	1350
								RH56C	1400
170	1300	〃	〃	〃	〃	〃	〃	〃	〃
								RH63C	
200	1440	1770	〃	〃	〃	〃	〃	〃	〃
								RH71C	1500
230	1600	1890	〃	〃	〃	〃	〃	〃	〃
								RH80C	1550
260	1770	〃	〃	〃	〃	〃	〃	RH71C	1500
								RH80C	1550
290	〃	2080	〃	〃	〃	〃	〃	〃	〃
320	1920	2120	〃	〃	〃	〃	〃	〃	〃
								RH90C	1700
350	1980	2220	〃	〃	〃	〃	〃	RH80C	1550
								RH90C	1700
390	2100	2320	〃	〃	〃	〃	〃	〃	〃

●※寸法は18ページを参照ください。
●メンテスペースは組込部品等により寸法が異なりますので、詳細はお問い合わせください。

FCH-430PBZ-AD～600PBZ-AD

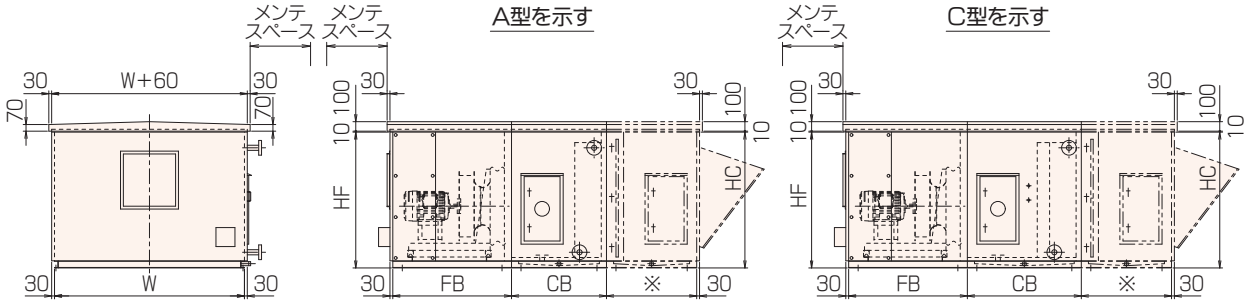

型 番	W	HF HC	CB					ファン 番 手	FB
			A	B	C	D	E		
430	2840	1940	1200	1350	1500	1700	1900	RH90C	1700
								RH10C	1900
480	3140	1970	〃	〃	〃	〃	〃	〃	〃
540	3250	2100	〃	〃	〃	〃	〃	〃	〃
								RH11C	1950
600	3450	2200	〃	〃	〃	〃	〃	〃	〃

●※寸法は18ページを参照ください。
●メンテスペースは組込部品等により寸法が異なりますので、詳細はお問い合わせください。

標準形エアハン 屋外形 FCH-PBZ-AD型

■コイル 寸法表

型 番	冷温水コイル仕様		
	EL(mm)	段数	FA(m^2)
40	320	30	0.288
50	375	32	0.360
60	445	〃	0.427
70	550	〃	0.528
80	600	40	0.720
100	620	〃	0.744
120	705	〃	0.846
140	745	46	1.028
170	900	〃	1.242
200	1040	48	1.498
230	1200	52	1.872
260	1320	〃	2.059
290	〃	58	2.297
320	1470	〃	2.558
350	1530	62	2.846
390	1650	64	3.168
430	2390	52	3.728
480	2690	54	4.358
540	2800	58	4.872
600	3000	62	5.580

■基準値

1ウェイコイル組込時

CB寸法	A	B	C	D	E
組込品	6列	10列 8列＋蒸気加湿	10列＋蒸気加湿 8列＋気化式(130mm)	冷水10列＋温水6列＋蒸気加湿 冷水8列＋温水4列＋気化式(130mm)	冷水10列＋温水6列＋気化式(130mm)

●CB寸法は、組込コイル列数、加湿器の種類により選定いたします。

2ウェイコイル組込時

CB寸法	A	B	C	D	E
組込品	—	4列	8列 6列＋蒸気加湿	8列＋蒸気加湿 6列＋気化式(130mm)	冷水6列＋温水4列

●CB寸法は、組込コイル列数、加湿器の種類により選定いたします。

■プレ/中性能フィルタブロック 仕様表・寸法表（mm）

型 番	外形寸法		フィルタ寸法		FL
	W	HC	よこ×たて×枚数	面積(m²)	
40	650	1230	650×610×1　650×340×1	0.618	550
50	700	1280	700×610×1　700×450×1	0.742	〃
60	800	〃	800×610×1　800×450×1	0.848	〃
70	900	1330	450×610×2　450×450×2	0.954	〃
80	950	1480	475×610×2　475×340×4	1.226	680
100	980	〃	490×610×2　490×340×4	1.264	〃
120	1070	1500	535×610×2　535×340×4	1.380	750
140	1150	1680	575×610×4　575×250×2	1.691	900
170	1300	〃	650×610×4　650×250×2	1.911	〃
200	1440	1770	720×610×4　720×340×2	2.246	950
230	1600	1890	800×610×4　800×480×2	2.720	〃
260	1770	〃	590×610×6　590×480×3	3.009	〃
290	〃	2080	590×610×9	3.239	〃
320	1920	2120	640×610×6　640×320×6	3.571	〃
350	1980	2220	660×610×6　660×380×6	3.920	1050
390	2100	2320	700×610×9　700×250×3	4.368	〃
430	2840	1940	710×610×8　710×490×4	4.856	〃
480	3140	1970	785×610×8　785×490×4	5.369	〃
540	3250	2100	650×610×15	5.948	〃
600	3450	2200	690×610×10　690×350×10	6.624	〃
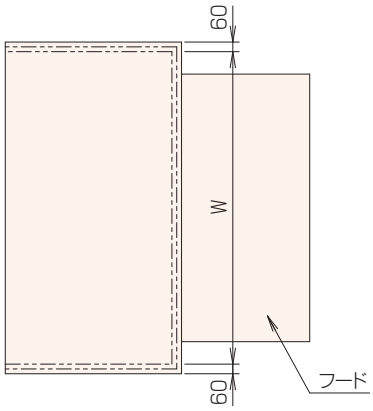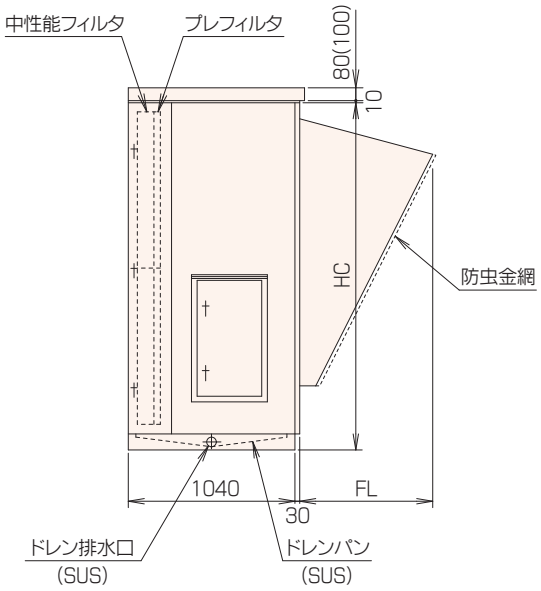
●プレフィルタの効率は質量法70%
●中性能フィルタの効率は比色法65%・90%