床置形 CAV/CAVF-AZ型

■仕様表（Δt 10℃）

型　番				40	60	80	100	125	150	200	250	300
給気風量		m^3/min		39.8	59.7	79.7	99.2	124.8	149.2	200.0	251.2	300.7
		m^3/h		2390	3580	4780	5950	7490	8950	12000	15070	18040
機外静圧		標準	Pa	300	300	300	300	300	300	300	300	300
冷房	能　力	8列	kW	12.65	19.01	25.37	31.56	39.65	47.45	63.61	79.77	95.63
	通 水 量		l/min	18.1	27.2	36.4	45.2	56.8	68.0	91.2	114.3	137.1
	通水抵抗		kPa	4.0	2.7	5.9	7.6	9.4	11.9	1.9	3.2	4.9
暖房	能　力	4列	kW	17.71	26.61	35.52	44.18	55.53	66.44	89.07	111.72	133.88
	通 水 量		l/min	25.4	38.1	50.9	63.3	79.6	95.2	127.7	160.1	191.9
	通水抵抗		kPa	4.3	26.6	6.4	8.2	10.2	12.7	18.5	3.5	5.4
熱交換コイル				10φ相当楕円銅管・高性能アルミフィン								
ファン				両吸込多翼形								
モータ				全閉外扇形3φ×200V								
外装板				ガルバリウム鋼板・サンドイッチパネル								
フィルタ	プ　レ			質量法70%								
	メイン			中性能フィルタ　比色法65%・90%								
機体透過音	dB(A)			54	56	57	58	59	60	61	62	63
機体吐出音	dB(A)			71	73	74	75	76	77	78	79	80

- 風量についてはコイル通過風速3.0m/s時を示します。
- 能力表示条件
  冷房能力は空気温度：DB=27℃　WB=19℃、水温：TW1=7℃　TW2=17℃
  暖房能力は空気温度：DB=20℃、水温：TW1=60℃　TW2=50℃
- 騒音値算出条件
  風量：仕様表通り　機外静圧：300Pa
  コイル8列＋プレフィルタ＋中性能フィルタ(比色法65%)組込
  機体透過音は機側より1.5m、高さ1.0mで吸込音・吐出音の影響無しでの算術値です。
  機体吐出音は機体の吹出口での算術値です。

床置形 CAV/CAVF-AZ型

■寸法図（mm）

CAV-AZ型

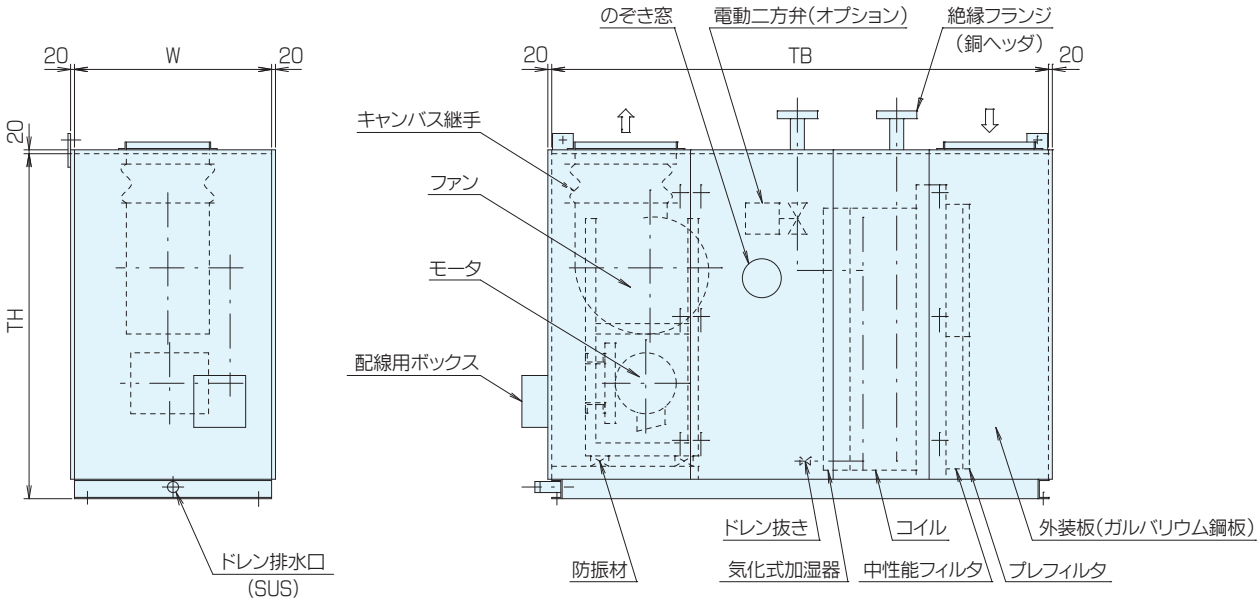

CAVF-AZ型

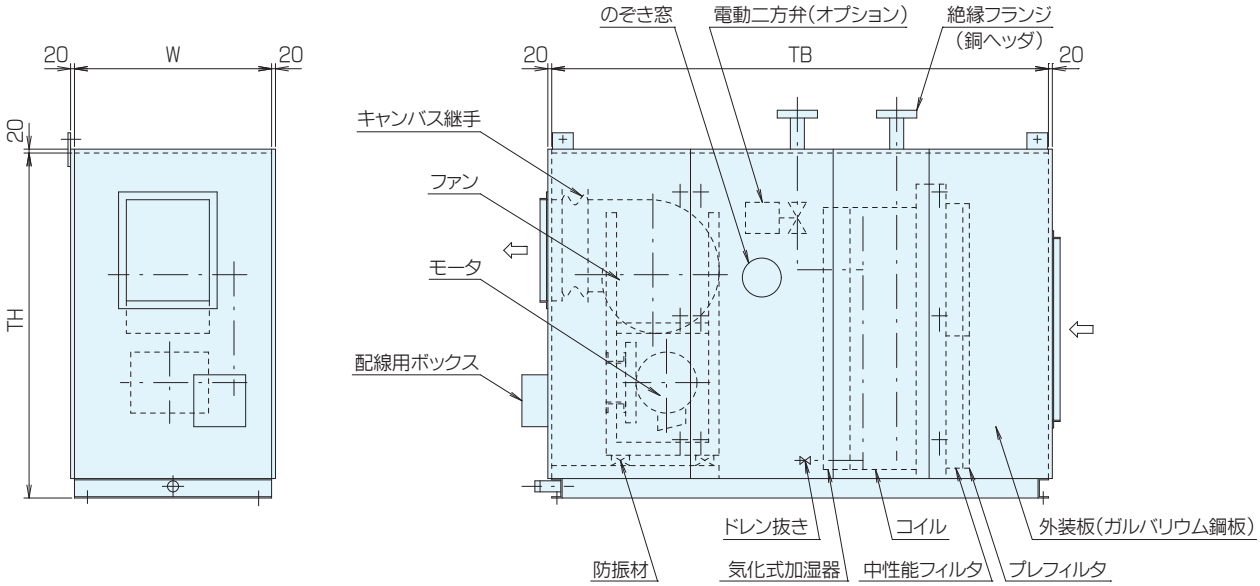

■寸法表（mm）

型　番	W	TH	TB			フィルタ寸法	
			A	B	C	よこ×たて×枚数	面積(m²)
40	550	1250	1565	1815	2065	550×470×2	0.517
60	650	1330	1685	1935	2185	650×500×2	0.650
80	760	〃	1715	1965	2215	380×500×4	0.760
100	810	1510	1870	2120	2370	405×560×4	0.907
125	900	1750	1975	2225	2475	450×470×6	1.269
150	〃	〃	〃	〃	〃	〃	〃
200	990	2020	2210	2460	2710	495×550×6	1.634
250	1270	2140	〃	〃	〃	635×590×6	2.248
300	〃	〃	〃	〃	〃	〃	〃

■基準値

1ウェイコイル組込時

TB寸法	A	B	C
組込品	6列＋気化式(85mm)	6列＋4列＋気化式(130mm)	12列＋6列＋気化式(130mm)

●TB寸法は、組込コイル列数、加湿器の種類により選定いたします。
※ 2ウェイコイル(オプション)組込の場合は、外形寸法をお問合せください。

床置形 CAV/CAVF-AZ型

■使用範囲（m³/h）

型　番	コイル通過風速（m/s）			全静圧 930Paの時	
	2.0	2.5	3.0	ファン番手	モータ(最大 kW)
40	1590	1990	2390	2PF	1.5※
60	2380	2980	3580	2 1/4PD	3.7
80	3180	3980	4780	2 1/4PC	〃
100	3970	4960	5950	2 1/2PD	〃
125	4990	6240	7490	〃	5.5
150	5970	7460	8950	2 1/2PC	〃
200	8000	10000	12000	3PC	7.5
250	10050	12560	15070	3PA	11
300	12040	15050	18040	〃	〃

●使用状況によりコイル通過風速は若干上げることも可能です。
※40型は全静圧850Paの時を示します。

■コイル寸法表

型　番	冷温水コイル仕様	
	段数×有効長(mm)	前面積(m²)
40	30×245	0.221
60	32×345	0.331
80	32×460	0.442
100	36×510	0.551
125	42×550	0.693
150	46×600	0.828
200	54×685	1.110
250	56×830	1.394
300	58×960	1.670