標準形エアハン 水平形 FCH-BZ型

基本構造図

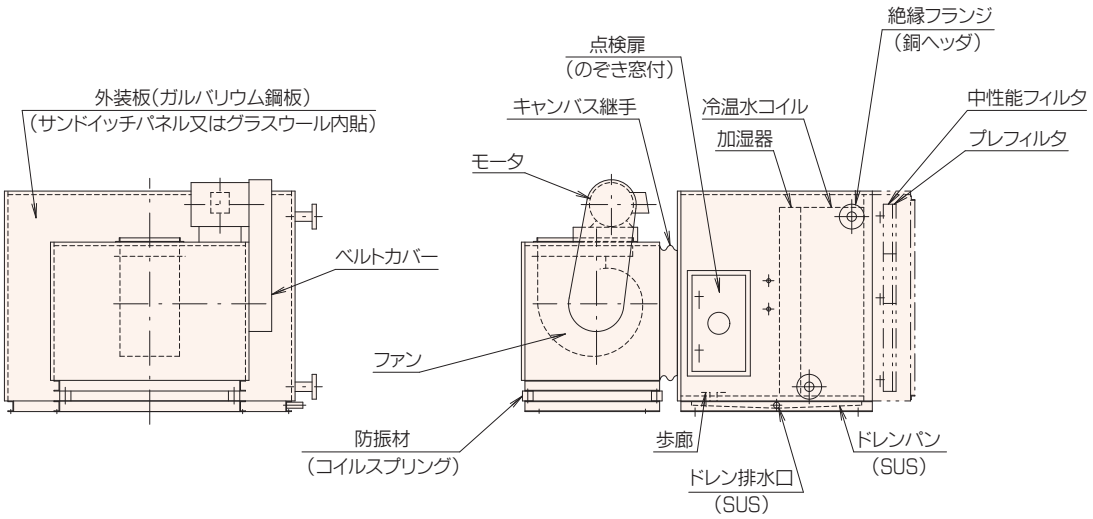

■点検パネル付 寸法表(mm)

FCH-40BZ～120BZ

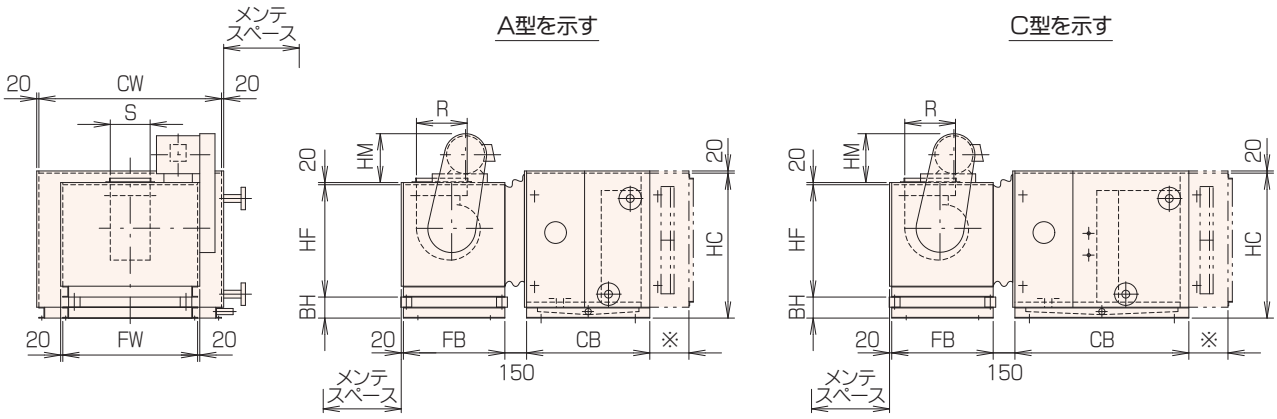

型 番	CW	HC	CB					ファン番 手	FW	HF	FB	BH
			A	B	C	D	E					
40	930	850	850	1000	1200	1400	1600	2	930	775	700	145
50	1000	950	〃	〃	〃	〃	〃	〃	〃	〃	〃	〃
60	1150	1000	〃	〃	〃	〃	〃	〃	〃	〃	〃	〃
								2 1/4	1050	925	850	
70	1260	〃	〃	〃	〃	〃	〃	2	930	775	700	〃
								2 1/4	1050	925	850	
80	1350	1090	〃	〃	〃	〃	〃	〃	〃	〃	〃	〃
								2 1/2	1250			
100	〃	〃	〃	〃	〃	〃	〃	2 1/4	1050	〃	〃	〃
								2 1/2	1250			
120	1450	1120	〃	〃	〃	〃	〃	2 1/4	1050	〃	〃	〃
								2 1/2	1250			

●S、R、HM、※寸法およびファン吐出口とモータ位置関係は31、81ページを参照ください。
●メンテスペースは組込部品等により寸法が異なりますので、詳細はお問い合わせください。

■点検扉付 寸法表（mm）

FCH-140BZ～1140BZ

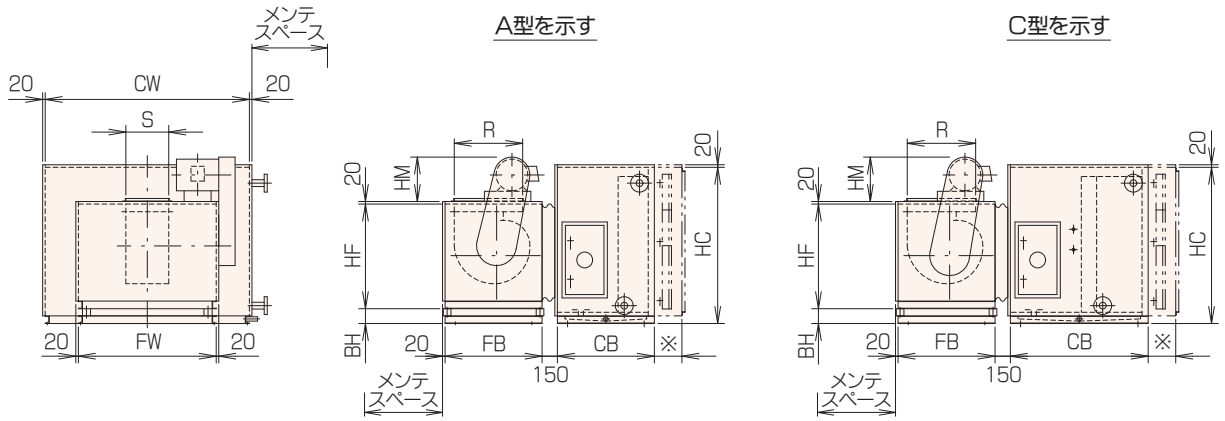

型 番	CW	HC	CB					ファン番 手	FW	HF	FB	BH
			A	B	C	D	E					
140	1620	1190	950	1100	1350	1550	1750	2 1/2	1250	925	850	145
								3	1450	1025	950	
170	1850	1250	〃	〃	〃	〃	〃	2 1/2	1250	925	850	〃
								3	1450	1025	950	
200	2000	1320	〃	〃	〃	〃	〃	〃	〃	〃	〃	〃
								3 1/2	1850	1225	1150	
230	〃	1550	〃	〃	〃	〃	〃	3	1450	1025	950	〃
								3 1/2	1850	1225	1150	
260	2200	1575	〃	〃	〃	〃	〃	3	1450	1025	950	〃
								3 1/2	1850	1225	1150	
290	2400	1630	〃	〃	〃	〃	〃	3	1450	1025	950	〃
								3 1/2	1850	1225	1150	
320	2500	1680	〃	〃	〃	〃	〃	〃	〃	〃	〃	〃
								4	2200	1350	1250	170
350	2720	〃	〃	〃	〃	〃	〃	3 1/2	1850	1225	1150	145
								4	2200	1350	1250	170
390	2980	〃	〃	〃	〃	〃	〃	3 1/2	1850	1225	1150	145
								4	2200	1350	1250	170
430	2840	1940	1000	1200	1450	1650	1850	3 1/2	1850	1225	1150	145
								4	2200	1350	1250	170
480	3140	2000	〃	〃	〃	〃	〃	〃	〃	〃	〃	〃
540	3250	2130	〃	〃	〃	〃	〃	〃	〃	〃	〃	〃
600	3450	2200	〃	〃	〃	〃	〃	〃	〃	〃	〃	〃
670	3550	2360	〃	〃	〃	〃	〃	〃	〃	〃	〃	〃

●S、R、HM、※寸法およびファン吐出口とモータ位置関係は31、81ページを参照ください。
●メンテスペースは組込部品等により寸法が異なりますので、詳細はお問い合わせください。

標準形エアハン 水平形 FCH-BZ型

■点検扉付ファン2連装 寸法表（mm）

FCH-600BZ～1140BZ

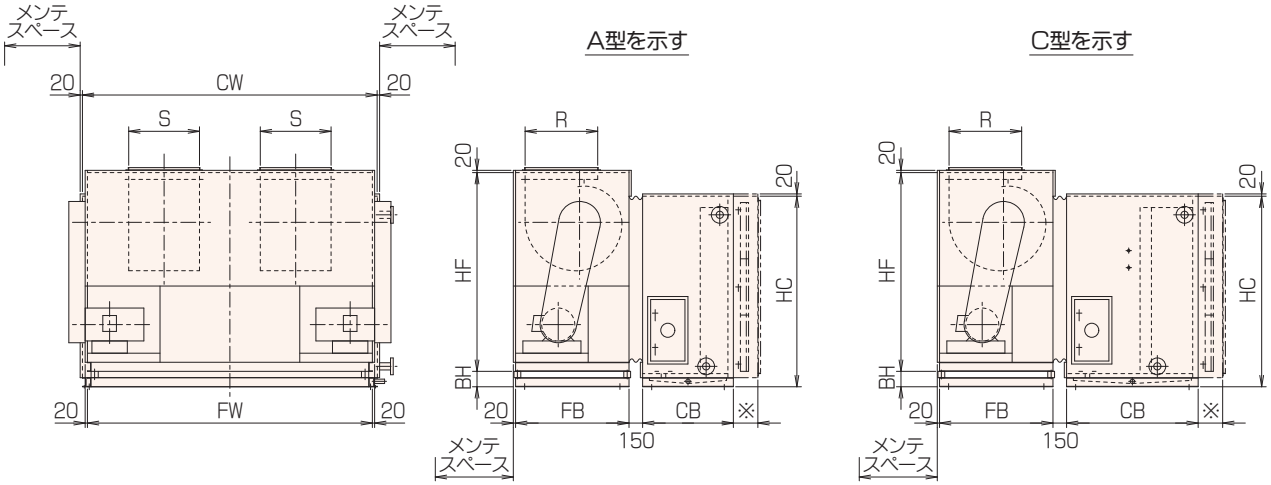

型 番	CW	HC	CB					ファン番 手	FW	HF	FB	BH
			A	B	C	D	E					
480	3140	2000	1000	1200	1450	1650	1850	3 1/2×2	3140	2030	1150	170
540	3250	2130	〃	〃	〃	〃	〃	〃	〃	〃	〃	〃
600	3450	2200	〃	〃	〃	〃	〃	4×2	〃	2190	1250	〃
670	3550	2360	〃	〃	〃	〃	〃	〃	〃	〃	〃	〃
830	3700	〃	〃	〃	〃	〃	〃	〃	〃	〃	〃	〃
1030	3950	〃	〃	〃	〃	〃	〃	〃	〃	〃	〃	〃
1140	4350	〃	〃	〃	〃	〃	〃	〃	〃	〃	〃	〃

●S、R、※寸法は31、81ページを参照ください。
●メンテスペースは組込部品等により寸法が異なりますので、詳細はお問い合わせください。

標準形エアハン FCV/FCH-BZ型

■コイル 寸法表

型 番	冷温水コイル仕様		
	EL(mm)	段数	FA(m^2)
40	580	18	0.313
50	650	20	0.390
60	800	〃	0.480
70	910	〃	0.546
80	1000	24	0.720
100	〃	26	0.780
120	1100	〃	0.858
140	1220	30	1.098
170	1450	〃	1.305
200	1600	34	1.632
230	〃	38	1.824
260	1750	40	2.100
290	1950	42	2.457
320	2050	44	2.706
350	2270	〃	2.996
390	2530	〃	3.340
430	2390	52	3.728
480	2690	54	4.358
540	2800	58	4.872
600	3000	60	5.400
670	3100	62	5.766
830	3250	64	6.240
1030	3500	66	6.930
1140	3900	〃	7.722

■基準値

1ウェイコイル組込時

CB寸法	A	B	C	D	E
組込品	6列	10列 8列＋蒸気加湿 8列＋気化式(85mm)	12列＋蒸気加湿 12列＋気化式(85mm)	冷水8列＋温水6列＋蒸気加湿 冷水12列＋温水4列＋気化式(85mm)	冷水12列＋温水6列＋気化式(130mm)

●CB寸法は、組込コイル列数、加湿器の種類により選定いたします。

2ウェイコイル組込時

CB寸法	A	B	C	D	E
組込品	—	—	4列	8列 6列＋蒸気加湿	10列＋蒸気加湿 10列＋気化式(130mm)

●CB寸法は、組込コイル列数、加湿器の種類により選定いたします。

標準形エアハン FCV/FCH-BZ型

■プレ/中性能フィルタブロック 仕様表・寸法表（mm）

型 番	外形寸法		吸込口寸法		フィルタ寸法	
	W	HC	L	K	よこ×たて×枚数	面積(m²)
40	930	850	850	695	465×610×2	0.567
50	1000	950	920	795	500×360×4	0.720
60	1150	1000	1070	845	575×360×4	0.828
70	1260	〃	1180	〃	630×360×4	0.907
80	1350	1090	1270	935	675×610×2　675×250×2	1.161
100	〃	〃	〃	〃	〃　〃	〃
120	1450	1120	1370	965	725×610×2　725×330×2	1.363
140	1620	1190	1540	1035	540×610×3　540×400×3	1.636
170	1850	1250	1770	1095	615×610×3　615×430×3	1.919
200	2000	1320	1920	1165	665×610×3　665×530×3	2.274
230	〃	1550	〃	1395	〃　665×340×6	2.574
260	2200	1575	2100	1375	550×610×4　550×355×8	2.904
290	2400	1630	2300	1430	600×610×4　600×375×8	3.264
320	2500	1680	2400	1480	625×610×4　625×415×8	3.600
350	2720	〃	2620	〃	675×610×4　675×415×8	3.888
390	2980	〃	2880	〃	740×610×4　740×415×8	4.262
430	2840	1940	2740	1740	705×610×8　705×490×4	4.822
480	3140	2000	3040	1800	780×610×8　780×490×4	5.335
540	3250	2130	3150	1930	540×610×18	5.929
600	3450	2200	3350	2000	570×610×12　570×350×12	6.566
670	3550	2360	3450	2160	590×610×18　590×250×6	7.363
830	3700	〃	3600	〃	615×610×18　615×250×6	7.675
1030	3950	〃	3850	〃	655×610×18　655×250×6	8.174
1140	4350	〃	4250	〃	720×610×18　720×250×6	8.986

●プレフィルタの効率は質量法70%
●中性能フィルタの効率は比色法65%・90%

プレフィルタ

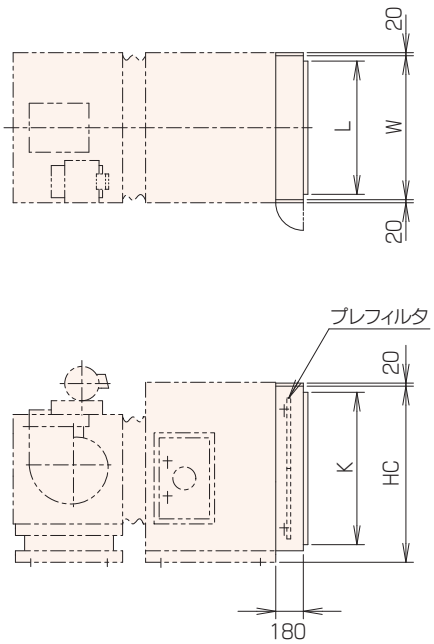

プレ＋中性能フィルタ

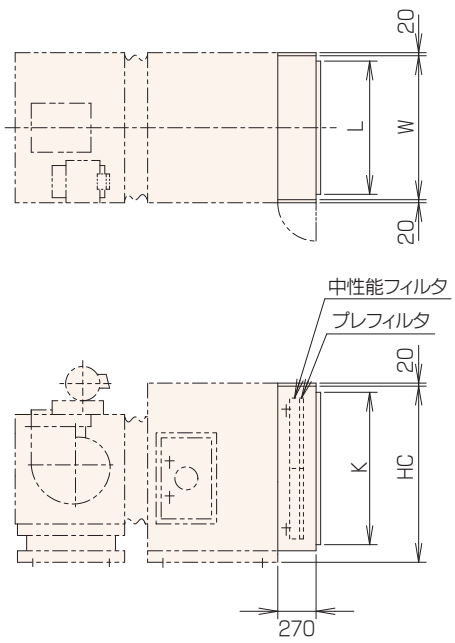

標準形エアハン 共通仕様

■シロッコファン吹出口(S・R)・モータ高さ(HM) 寸法表 (mm)

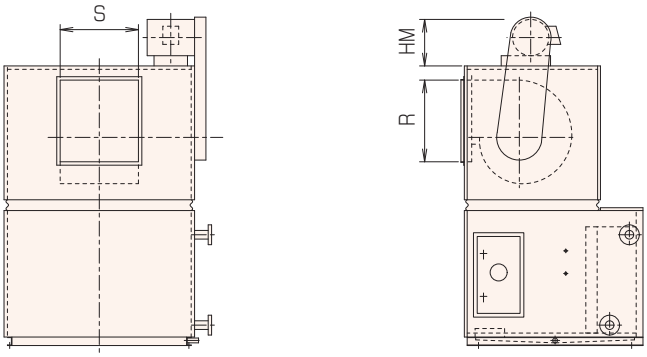

ファン	S	R	吹出口面積 (m^2)
2PF	185	350	0.0648
2PE	215	〃	0.0753
2 1/4PD	290	390	0.1131
2 1/4PC	320	〃	0.1248
2 1/2PD	340	550	0.1870
2 1/2PC	370	〃	0.2035
2 1/2PB	420	〃	0.2310
2 1/2PA	470	〃	0.2585
3PC	420	670	0.2814
3PB	475	〃	0.3183
3PA	560	〃	0.3752
3 1/2PA	690	720	0.4968
4PA	780	800	0.6240

●プラグファンの吹出口寸法は、都度設計いたします。

モータ出力 (kW)	HM
0.75	230
1.5	250
2.2	270
3.7	370
5.5	410
7.5	〃
11.0	470
15.0	〃
18.5	500
22.0	560
30.0	〃
37.0	〃

●モータベースを含む

■モータ・ファン吹出し位置

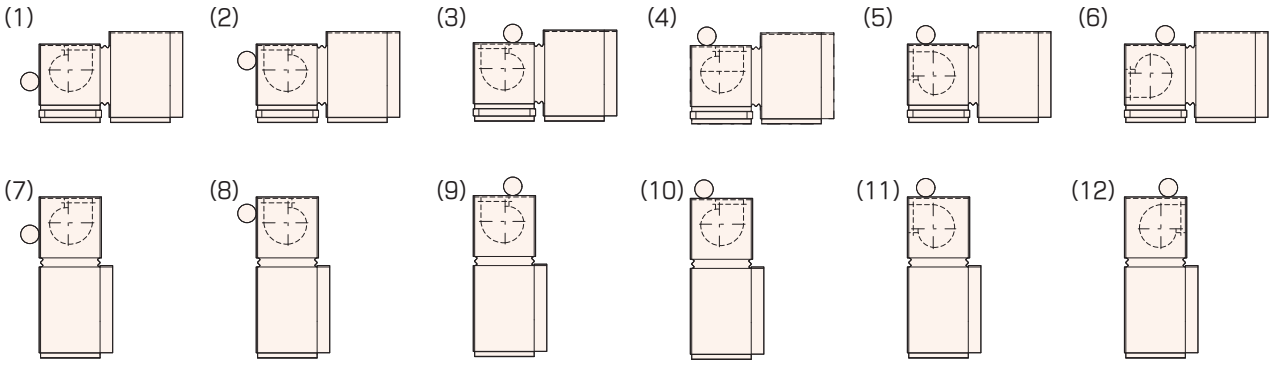

●(3),(4),(9),(10)はモータ容量によりケーシングのセンターにファンのセンターが来ない場合があります。