WHP-AD-RA型

■寸法表（mm）

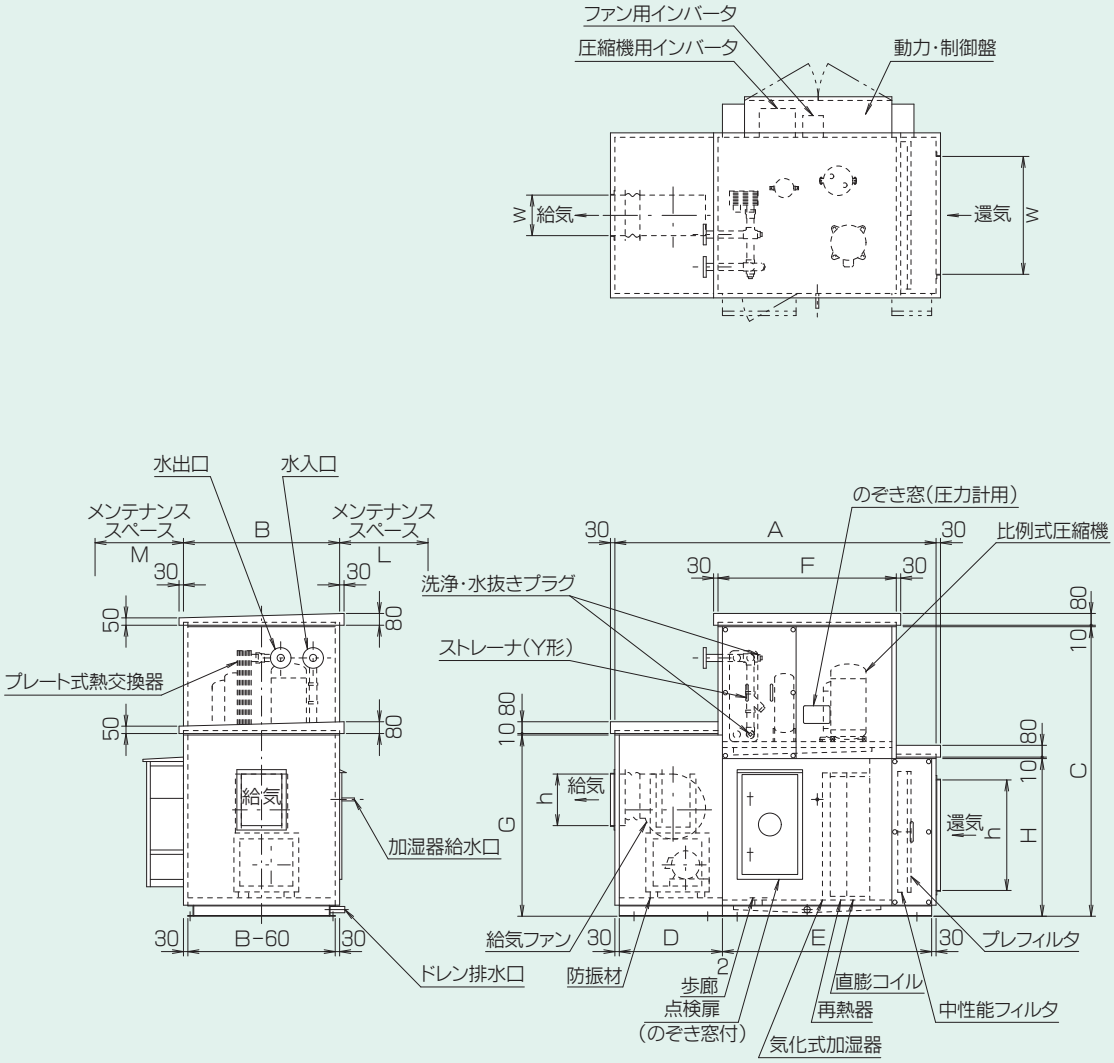

型　番	A	B	C	D	E	F	G	H	L	M
5000AD-RA	2332	1060	1965	850	1420	1210	1230	1070	1000	1000
8000AD-RA	2512	1460	2075	〃	1600	1390	1380	1180	1300	〃
10000AD-RA	〃	1560	2175	〃	〃	〃	〃	1280	1400	〃

●機内点検用のマリンランプはオプションとなります。

<ダクト寸法>

型　番	給　気	還　気
5000AD-RA	$390^h \times 290^w$	$750^h \times 800^w$
8000AD-RA	$550^h \times 340^w$	$860^h \times 1200^w$
10000AD-RA	$550^h \times 370^w$	$960^h \times 1300^w$

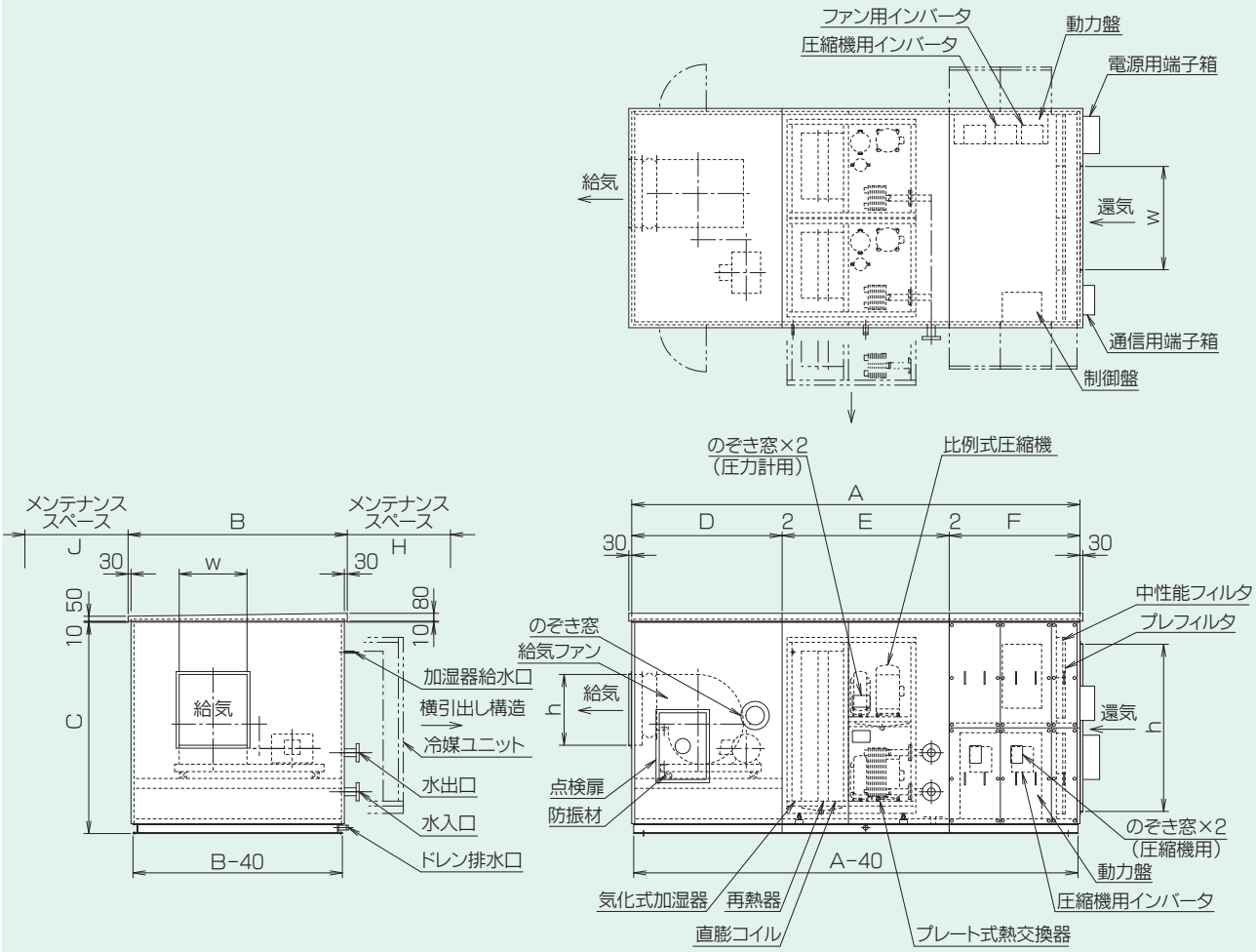

型　番	A	B	C	D	E	F	H	J
15000AD-RA	4264	1910	2150	1380	1700	1180	1100	1100
20000AD-RA	4564	2170	〃	1530	〃	1330	〃	〃

●機内点検用のマリンランプはオプションとなります。

<ダクト寸法>

型　番	給　気	還　気
15000AD-RA	$670^{h}\times420^{w}$	$1700^{h}\times790^{w}$
20000AD-RA	$720^{h}\times690^{w}$	$1700^{h}\times1050^{w}$