■寸法表（mm）

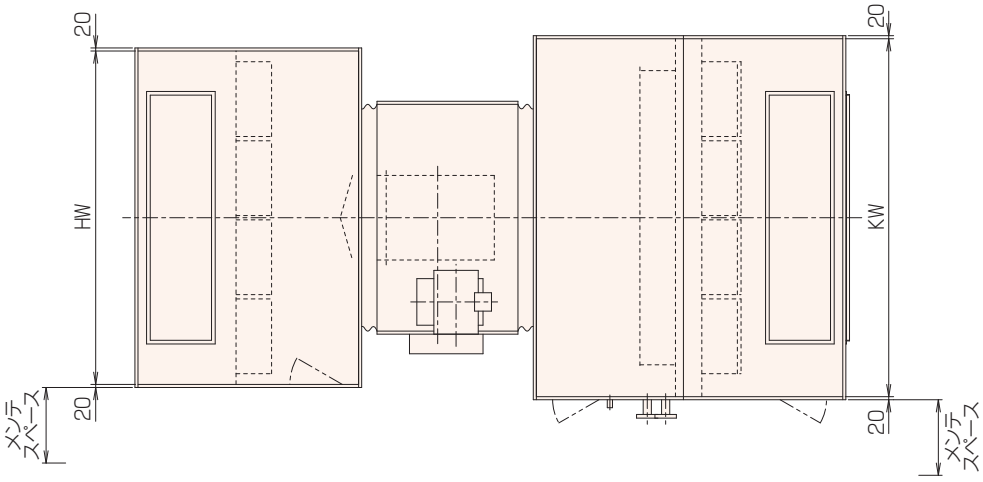

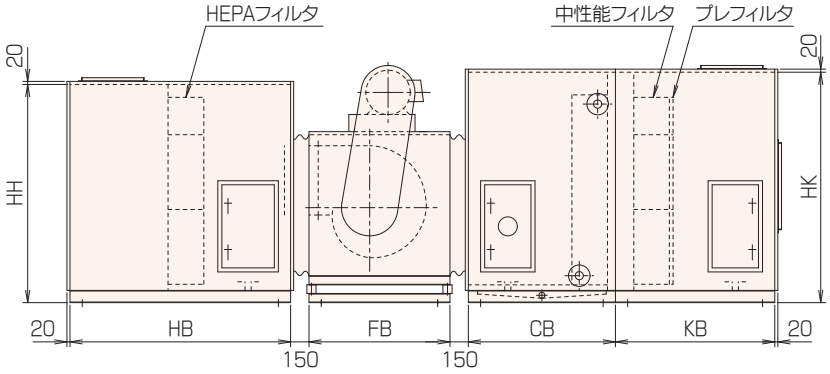

型　番	処理風量 (m³/h)	HW	KW	HH	HK	HB	FB	CB	KB	フィルタ枚数 F	フィルタ枚数 H	ファン番手
40	3360	770	930	845	850	1500	700	1200	1100	1	0	2PE
50	〃	〃	1000	〃	950	〃	〃	〃	〃	〃	〃	〃
70	5040	1110	1260	〃	1000	〃	850	〃	〃	〃	1	2¼PD
120	8400	1415	1450	1150	1120	1600	〃	〃	〃	2	〃	2½PD
140	10080	〃	1620	〃	1190	〃	〃	1350	〃	〃	2	2½PC
170	11760	1755	1850	〃	1250	〃	950	〃	1350	〃	3	3PC
230	16800	〃	2000	1455	1550	1700	〃	〃	1500	4	2	〃
260	20160	2060	2200	1480	1575	〃	1150	〃	〃	6	0	3½PA
320	23520	2400	2500	〃	1680	〃	〃	〃	〃	〃	2	〃
390	26880	2705	2980	〃	〃	1800	〃	〃	1650	8	0	〃
430	33600	〃	2840	1785	1940	〃	1250	1450	〃	〃	4	4PA
480	36960	3045	3140	〃	2000	〃	〃	〃	〃	〃	6	〃

●フィルタ寸法：F･･･610×610×292、H･･･610×305×292
●コイル通過風速は、MAX 3.0m/sで設計します。
●ファンブロック、コイルブロック詳細寸法については、FCH-BZ（27、28ページ）を参照ください。
●メンテスペースは組込部品等により寸法が異なりますので、詳細はお問い合わせください。