AC2-ZLX/ZMX型

■選定範囲

型　番	給気風量	排気風量	外調機　AC2-ZLX			全熱交換器	
			冷却能力	加熱能力	室外機型番	型　番	設計外気風量
	m³/h	m³/h	kW	kW	KM-	PAC-	m³/h
35	3370	3370	29.4	26.8	DX10	800T-NE	3370
55	4510	4510	41.2	38.1	DX14	1050T-NE	4510
70	6160	6160	47.6	42.6	DX16	1200T-NE	6160
85	7780	7780	59.4	56.0	DX20	1300T-NE	7780
105	10110	10110	83.8	77.1	DX30	1500T-NE	10110
150	13230	13230	118.7	104.3	DX40	1700T-NE	13230
210	17500	17500	148.4	131.2	DX50	1900T-NE	17500
280	22030	22030	167.6	154.2	DX30×2	2150T	22030

型　番	給気風量	排気風量	外気混合空調機　AC2-ZMX			全熱交換器	
			冷房能力	暖房能力	室外機型番	型　番	設計外気風量
	m³/h	m³/h	kW	kW	KM-	PAC-	m³/h
35	3370	3370	22.0	21.2	DX8	500T-NE	1010
55	4510	4510	27.6	26.6	DX10	600T-NE	1350
70	6160	6160	38.3	37.7	DX14	700T-NE	1850
85	7780	7780	55.1	55.4	DX20	800T-NE	2330
105	10110	10110	66.0	59.9	DX24	〃	3030
150	13230	13230	78.5	76.3	DX30	950T-NE	3970
210	17500	17500	110.2	103.2	DX40	1100T-NE	5250
280	22030	22030	137.8	129.8	DX50	1200T-NE	6610

●外調機
冷却能力：外気条件 DB=33℃　WB=28℃
加熱能力：外気条件 DB=　7℃　WB=　3℃

●外気混合空調機（外気量=30%　還気量=70%のときを示します。）
冷房能力：外気条件 DB=33℃　WB=28℃　室内条件：DB=27℃　WB=19℃
暖房能力：外気条件 DB=　7℃　WB=　3℃　室内条件：DB=20℃　WB=15℃

●本表の冷却（冷房）・加熱（暖房）能力は、冷媒配管長7m以下、気化式加湿器付、外調機は給気温度制御で加湿後の給気温度が28℃以下、外気混合空調機は還気温度制御の場合を示します。 加熱（暖房）能力には霜取補正を見込んでいます。
●上記表示能力は室外機型番の最大値を示しており、型番・風量によっては表示値以下になることがあります。
●冷媒配管長、直膨エアハンと室外機の高低差、直膨エアハンのコイル列数等により冷却（冷房）・加熱（暖房）能力は変化します。
●外調機・空調機の各型番欄に記載された室外機型番は一例を示します。 要求能力などにより他の室外機型番も選定可能です。
●室外機型番の数値は馬力数を示します。
●除霜時はファンが停止しますが、送風運転に変更も可能です。
●冷却（冷房）能力基準で室外機選定し給気温度制御で加熱（暖房）運転する場合、低負荷時に設定給気温度を超えることがあります。
●本製品を長く安心してお使いいただくためには定期的な保守・点検が必要です。 カタログ末尾の点検サイクル表を参考にしてください。
●本製品は法定冷凍能力20トン未満のため、高圧ガス保安法に基づく製造届および許可申請は不要です。
●運転可能温度範囲

（℃）

	外調機 AC2-ZLX		外気混合空調機 AC2-ZMX	
	冷却時	加熱時	冷房時	暖房時
室外機	DB=20～43	WB=−4～15.5	DB=0～43	WB=−20～15.5
直膨エアハン	WB=15～35	DB=0～20	WB=10～25	DB=15～28

AC2-ZLX型

■寸法表（mm）

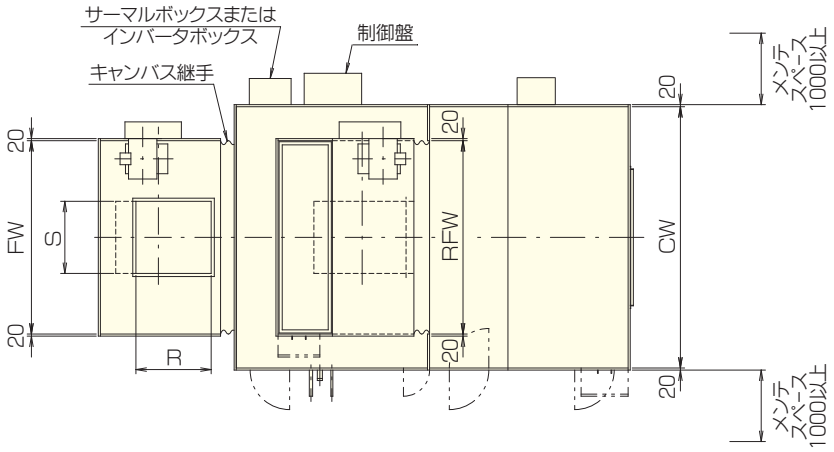

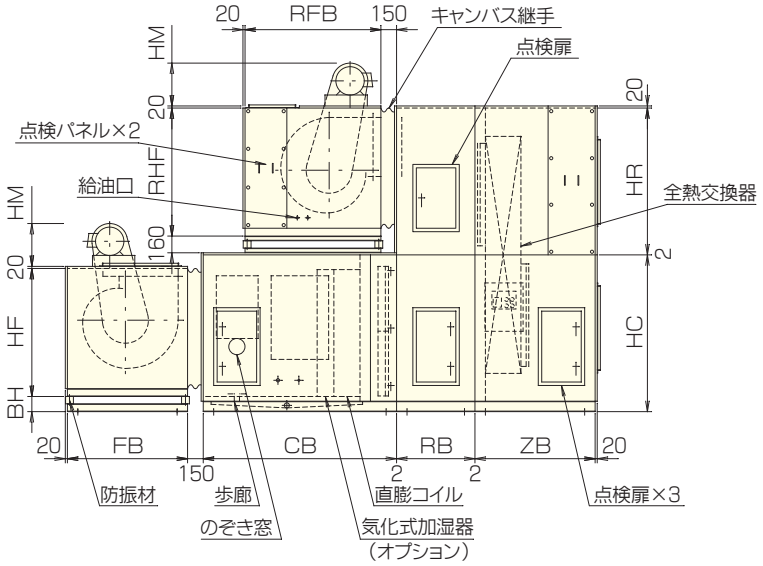

型番	CW	CB		RB	ZB	HC	HR	ファン番手	FW	HF	FB	RFW	RFB		RHF	BH
		A	B										A	B		
35	1250	1550	1750	650	1150	850	950	2	930	775	700	930	1050	1250	775	145
55	1450	〃	〃	〃	〃	〃	1100	2 1/4	1050	925	850	1050	〃	〃	925	〃
70	1550	〃	〃	〃	〃	950	〃	〃	〃	〃	〃	〃	〃	〃	〃	〃
85	1780	〃	〃	〃	〃	1000	〃	2 1/2	1250	〃	〃	1250	〃	〃	〃	〃
105	1850	〃	〃	〃	〃	1100	〃	〃	〃	〃	〃	〃	〃	〃	〃	〃
150	2150	1650	1850	〃	〃	1250	1200	3	1450	1025	950	1450	1300	1500	1025	〃
210	2380	〃	〃	〃	〃	1350	〃	〃	〃	〃	〃	〃	〃	〃	〃	〃
280	2580	〃	〃	750	〃	1500	1400	3 1/2	1850	1225	1150	1850	〃	〃	1225	〃

- HM寸法はP72をご参照ください。
- 気化式加湿器（130mm以上）組込の場合はCB寸法がBタイプになります。
- CB寸法がAタイプのものは還気風量により使用できない場合がありますのでお問い合わせください。
- 外形寸法は組合せの制御盤・動力盤の大きさにより上記寸法と異なる場合がありますので、詳細はお問い合わせください。
- メンテスペースは組込部品等により寸法が異なりますので、詳細はお問い合わせください。
- 機内点検用のマリンランプはオプションとなります。

AC2-ZMX型

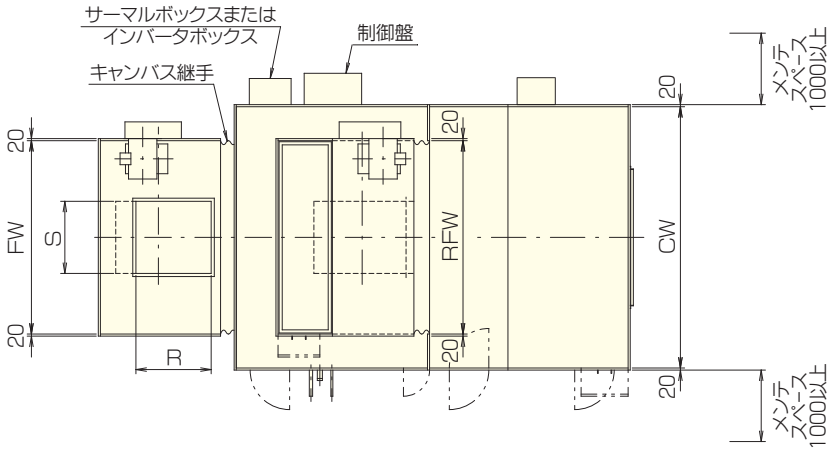

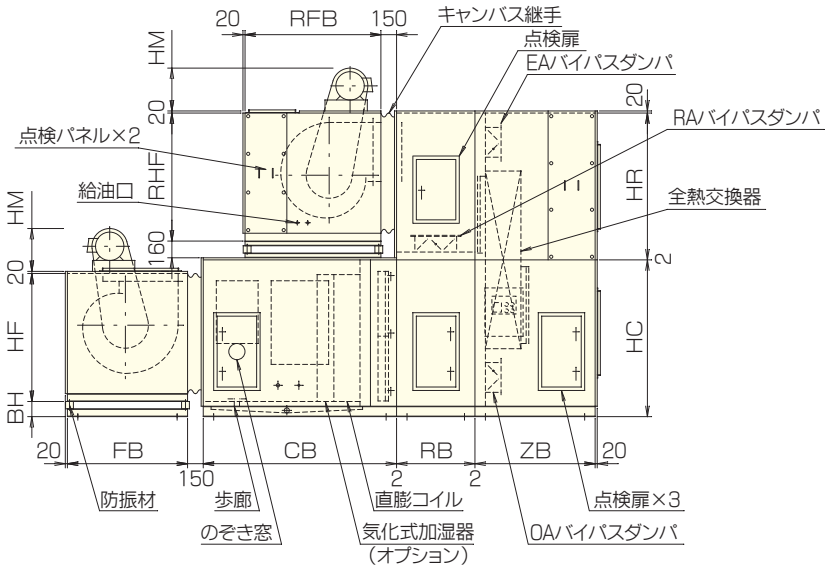

型番	CW	CB		RB	ZB	HC	HR	ファン番手	FW	HF	FB	RFW	RFB		RHF	BH
		A	B										A	B		
35	1250	1550	1750	650	1150	850	950	2	930	775	700	930	1050	1250	775	145
55	1450	〃	〃	〃	〃	〃	1100	2 1/4	1050	925	850	1050	〃	〃	925	〃
70	1550	〃	〃	〃	〃	950	〃	〃	〃	〃	〃	〃	〃	〃	〃	〃
85	1780	〃	〃	〃	〃	1000	〃	2 1/2	1250	〃	〃	1250	〃	〃	〃	〃
105	1850	〃	〃	〃	〃	1100	〃	〃	〃	〃	〃	〃	〃	〃	〃	〃
150	2150	1650	1850	〃	〃	1250	1200	3	1450	1025	950	1450	1300	1500	1025	〃
210	2380	〃	〃	〃	〃	1350	〃	〃	〃	〃	〃	〃	〃	〃	〃	〃
280	2580	〃	〃	750	〃	1500	1400	3 1/2	1850	1225	1150	1850	〃	〃	1225	〃

- HM寸法はP72をご参照ください。
- 気化式加湿器(130mm以上)組込の場合はCB寸法がBタイプになります。
- CB寸法がAタイプのものは還気風量により使用できない場合がありますのでお問い合わせください。
- 外形寸法は組合せの制御盤・動力盤の大きさにより上記寸法と異なる場合がありますので、詳細はお問い合わせください。
- メンテスペースは組込部品等により寸法が異なりますので、詳細はお問い合わせください。
- 機内点検用のマリンランプはオプションとなります。

AC2-ZLX/ZMX型

■コイル寸法表

形式	型番	直膨コイル仕様		
		有効長(mm)	段数	前面積(m^2)
AC2-ZLX AC2-ZMX	35	650	16	0.312
	55	870	〃	0.418
	70	950	20	0.570
	85	1200	〃	0.720
	105	〃	26	0.936
	150	1570	〃	1.225
	210	1800	30	1.620
	280	2000	34	2.040

■プレ・中性能フィルタ寸法表 (mm)

形式	型番	フィルタ仕様	
		よこ×たて×枚数	面積(m^2)
AC2-ZLX AC2-ZMX	35	625×610×2	0.763
	55	725×610×2	0.885
	70	775×360×4	1.116
	85	590×360×6	1.274
	105	615×610×3　615×260×3	1.605
	150	715×610×3　715×380×3	2.124
	210	595×610×4　595×480×4	2.594
	280	645×610×8	3.148

●プレフィルタの効率は質量法70%
●中性能フィルタの効率は比色法65%・90%

■概略質量表（Kg）

形式	型番	コイルブロック		RA/EAバイパスブロック		全熱交換器ブロック		直膨コイル			気化式
		Aタイプ	Bタイプ	上	下	上	下	4列	6列	8列	
AC2-ZLX AC2-ZMX	35	225	240	109	96	164	156	32	38	45	11
	55	256	273	137	108	194	172	38	46	55	14
	70	277	296	141	114	200	185	50	60	71	18
	85	321	345	158	137	228	218	63	78	93	22
	105	342	366	154	144	239	231	71	88	105	26
	150	466	498	215	214	329	324	85	105	126	31
	210	296	539	241	230	355	347	114	141	169	38
	280	572	611	260	256	376	374	136	169	203	47

■ファンブロック質量表（Kg）

SAファンブロック			
ファン番手	ファンブロック	スライド防振	キャンバス継手
2P	130	26	15
2 1/4P	162	29	17
2 1/2P	189	31	18
3P	243	35	21
3 1/2PA	360	45	27

RA/EAファンブロック					
型番	A	B	全体防振		キャンバス継手
			A	B	
35	170	187	39	42	15
55	198	216	40	44	17
70	〃	〃	〃	〃	〃
85	232	251	43	46	18
105	〃	〃	〃	〃	〃
150	313	329	51	54	21
210	〃	〃	〃	〃	〃
280	441	465	60	63	27

■全熱交換器質量表（Kg）

型番	PAC-500T-NE	PAC-600T-NE	PAC-700T-NE	PAC-800T-NE	PAC-950T-NE	PAC-1050T-NE	PAC-1100T-NE
質量	85	90	95	110	125	135	145

型番	PAC-1200T-NE	PAC-1300T-NE	PAC-1500T-NE	PAC-1700T-NE	PAC-1900T-NE	PAC-2150T
質量	160	180	220	270	310	360

■モータ（モータベースを含む）質量表（Kg）

kW	0.75	1.5	2.2	3.7	5.5	7.5	11	15	18.5
質量	19	27	42	57	80	95	146	176	236

AC2-ZLX/ZMX型

■回転型全熱交換器

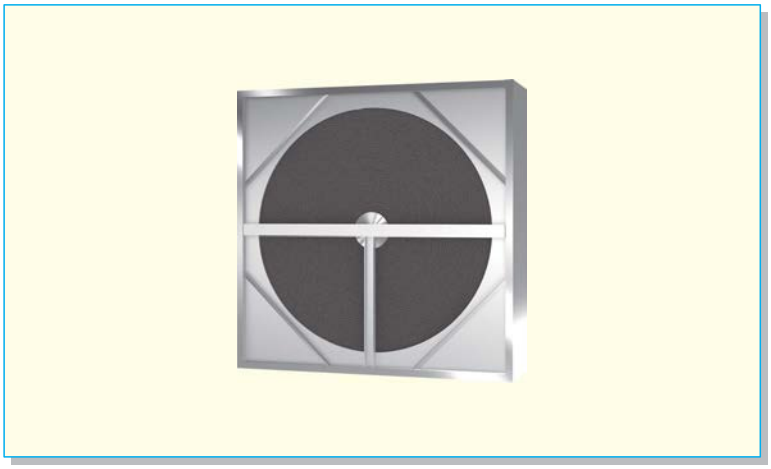

■回転型全熱交換器寸法表（mm）

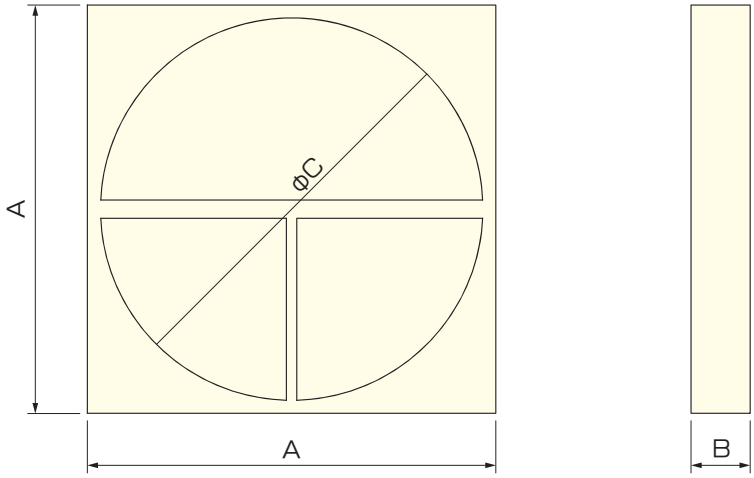

型番	寸 法		
	A	B	C
PAC-500T-NE	800	340	520
PAC-600T-NE	900	〃	630
PAC-700T-NE	1000	〃	730
PAC-800T-NE	1100	〃	830
PAC-950T-NE	1200	〃	980
PAC-1050T-NE	〃	〃	1050
PAC-1100T-NE	1300	〃	1150
PAC-1200T-NE	1400	〃	1250
PAC-1300T-NE	1500	〃	1350
PAC-1500T-NE	1700	〃	1550
PAC-1700T-NE	1900	〃	1750
PAC-1900T-NE	2100	〃	1950
PAC-2150T	2350	〃	2200

■回転型全熱交換器性能表

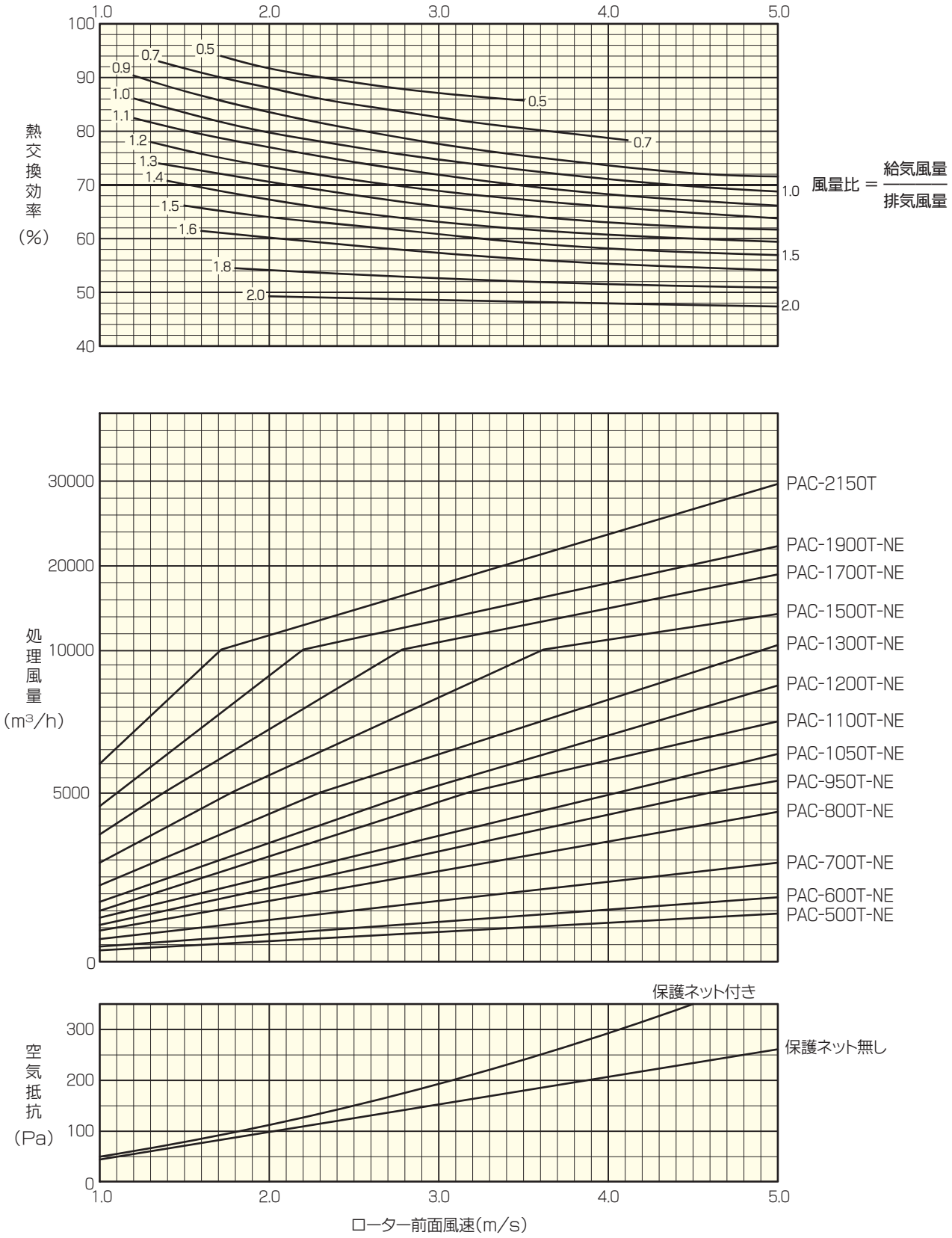

●空気抵抗には保護ネット付の抵抗を見込んでください。
●全熱交換器のローター前面風速は4.0m/s以下にて選定ください。