KIMURA

冷温水式
高性能 たて形空調機

2023年10月版

最新鋭
斜平形楕円コイル搭載

木村工機株式会社

脱炭素化社会に貢献する新しいAHU

冷温水式 高性能たて形空調機

最新鋭、斜平形熱交換器 & 自動制御盤組込み

U字構造、機内風速 6m/sで省スペース！

3WAY分流回路で容量10%まで制御可、省エネ！

空気式
放射整流ユニット

循環空調 & 外気混合用
5,000 ～ 15,000m³/h

電極式
蒸気加湿器

自然力活用 省エネ

除湿・加湿力 空調質向上

風を感じない 快適環境

ELV搬出入 省コスト

自動制御盤

インバータ搭載
BACnet対応

マイティリモコン

自己診断詳細
表示機能付

空調自動制御盤を搭載した高性能仕様。
インバータや多機能リモコンも標準装備！

空間を有効に活かした、たて形U字構造。
当社従来比▲40%省スペース化を実現！

高性能たて形空調機 SPV3 の特長

1. 本製品は「空冷HP式熱回収外調機(下図参照)」と併用、潜顕分離式換気空調システムを構築し、高効率&省エネ空調を実現、室内RH40%以上を安定維持、中間期加湿暖房による省エネ運転もできます。

2. 外気混合空調機としてご使用の場合には、電極式蒸気加湿器を別置セット、単独で上記同様の加湿効果を発揮します。

3. 新開発、斜平形楕円コイルを搭載、U字配置した新構造で、たて形コンパクト化を実現。最大15,000m³/h までの風量型番をラインアップし、設備省スペース化に貢献します。

4. 熱交換器は独特の3WAY分流回路を組込み容量10%まで制御、また水大温度差⊿T10K低温送風13℃に対応でき、省エネに大きく貢献します。 P3参照

5. 空調自動制御盤を標準搭載、3WAY分流制御のほか、各種空調制御機能を有します。BACnetを含む多彩なインターフェースも備え、計装工事の簡略化に繋がります。 P4参照

6. 分割構造でエレベータ搬出入が可能、また組立時の機内配線接続や日常的なメンテナンスなどを容易に行うことができ、保守管理を軽減します。

7. 空調熱源には、水温水量制御機能付の「空冷HP式チラー」と連結し、環境変化により水温可変、低負荷期の省エネ運用が図れます。 P5参照

8. 吹出口には、空気式放射空調「誘引エアビーム」を使用、誘引効果で結露を防止し、上下温度ムラ±2℃以内で、風を感じない室内環境向上に寄与します。 P6参照

関連製品

ARV−1000 スリムS型
斜平形楕円コイル搭載

換気熱回収、除湿、加湿、外気活用

空冷ＨＰ式熱回収外調機

一体型の熱回収ヒートポンプと蒸気加湿器を備えた調湿換気により、質の高い衛生環境の構築が可能です。中間期には単独冷暖運転や外気冷房、加湿暖房などができ外気を活用した省エネ運用をお手伝いします。

別冊カタログをご参照ください

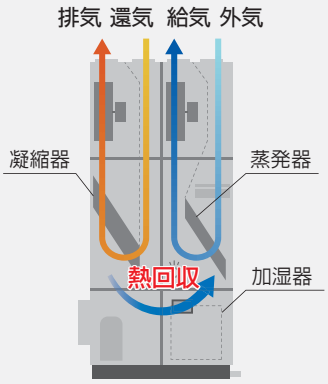

斜平形3WAY分流コイル

保守性に優れたスマート空間と高精度化をデザインした新設計!

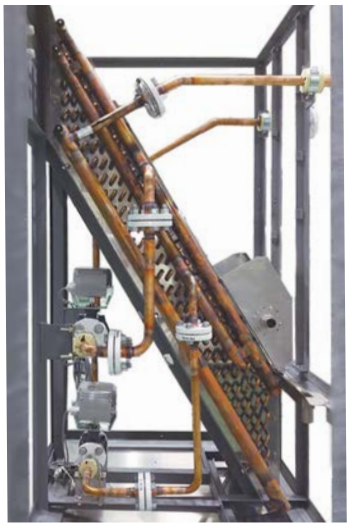

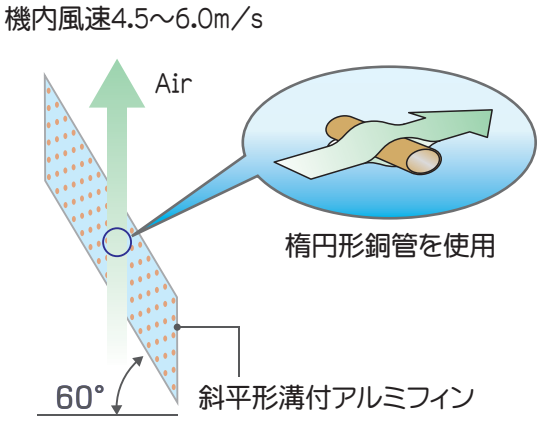

高さ空間を活かした斜平形状、最大機内風速6.0m/s
と低圧損設計により、機器のコンパクト化が図れます。

3WAY分流回路

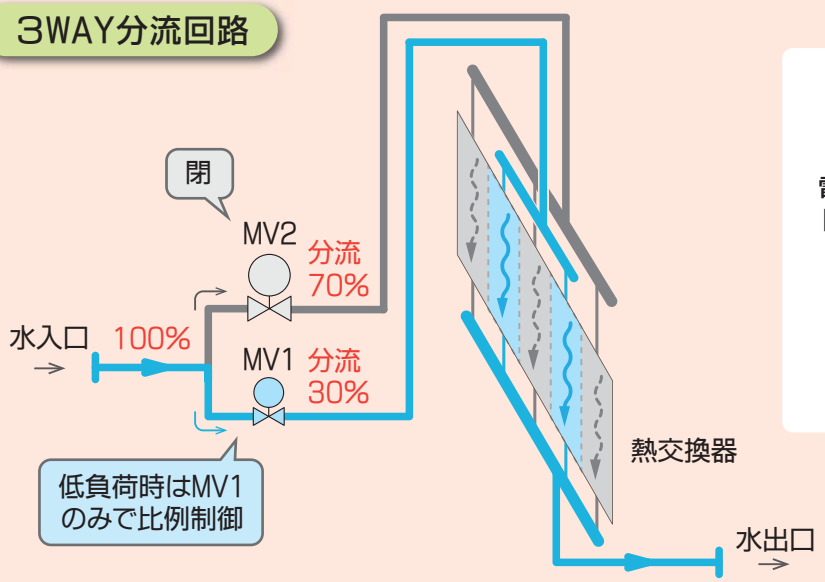

電動二方弁
MV1・MV2

各回路毎の流量に合わせ
Cv値の異なる2つのバルブを
搭載しています。

独自の水回路設計により 100-70-30 にバランスよく分流。
低負荷時の制御性に優れ、過流量や管内水速低下を抑制、適切な熱交換器性能を引き出します。

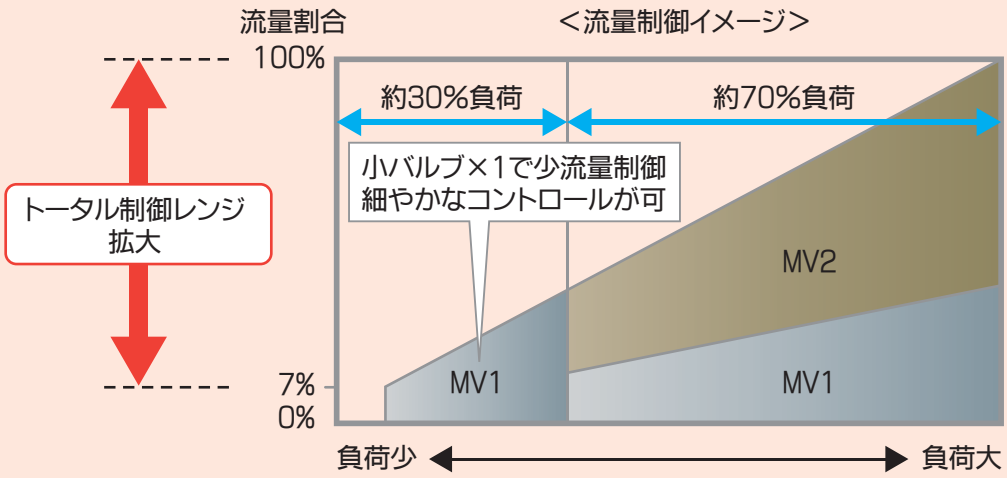

空調自動制御盤

各種制御機能や多機能リモコンを備えたオールインワン設計、高性能化!

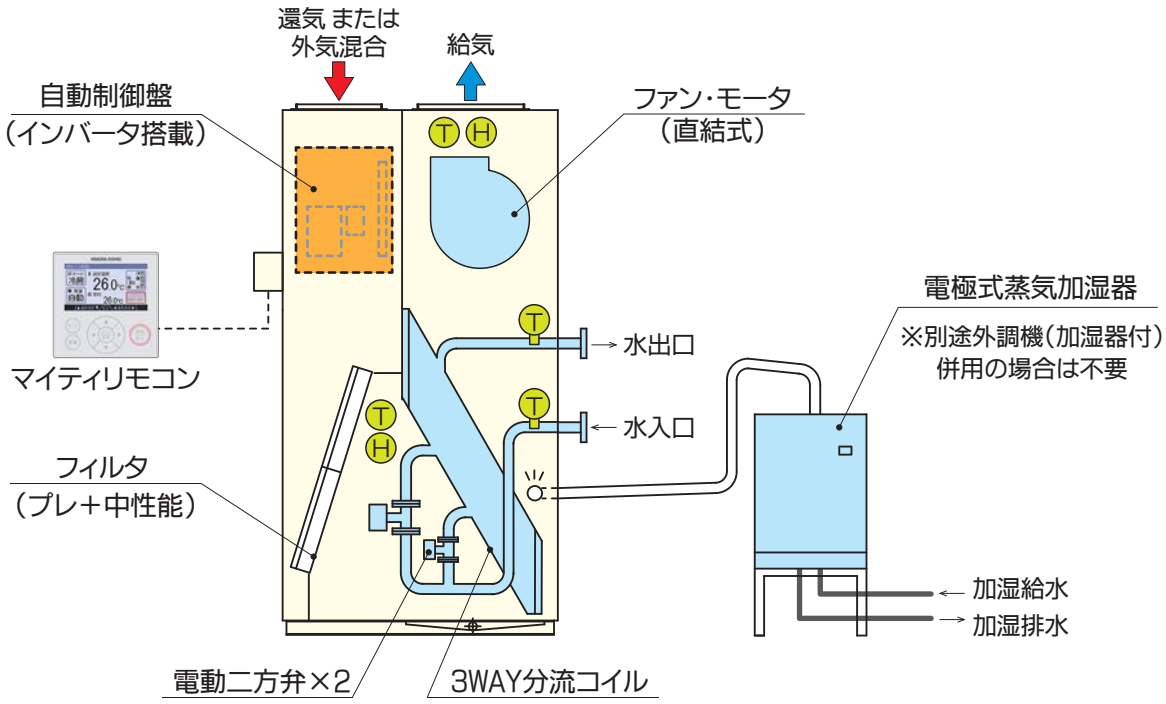

<各種センサ>

Ⓣ 空気温度センサ　Ⓗ 空気湿度センサ(加湿器付のみ)

Ⓣ 水温度センサ

■ 標準制御機能 / 外部入出力信号

① 室内(還気)温度制御
※水温度差制御も可

② 室内(還気)湿度制御
※蒸気加湿制御

③ スケジュール運転

④ 応急運転

⑤ BACnetゲートウェイ接続

⑥ 外部運転入力

⑦ 風量制御入力

⑧ 強制停止入力

⑨ 温度設定入力

⑩ 湿度設定入力

⑪ 遠方手元切換入力

⑫ 送風入力

⑬ 運転状態出力

⑭ 異常出力

⑮ 給気ファン運転状態出力

⑯ 冷・暖房運転状態出力

⑰ 吸込(室内)温度出力

⑱ 吸込(室内)湿度出力

⑲ 給気温度出力

上記以外の設定・制御機能やオプション等も各種用意しています。P13～15をご参照ください。

関 連 製 品

熱源　空冷HP式チラー（M社製品例）

外気条件により送水温度を自動可変し、低負荷期の省エネ運用を図ります。
水温や切替温湿度の設定は、地域ごとの運転・運用に合わせたチューニングが可能です。

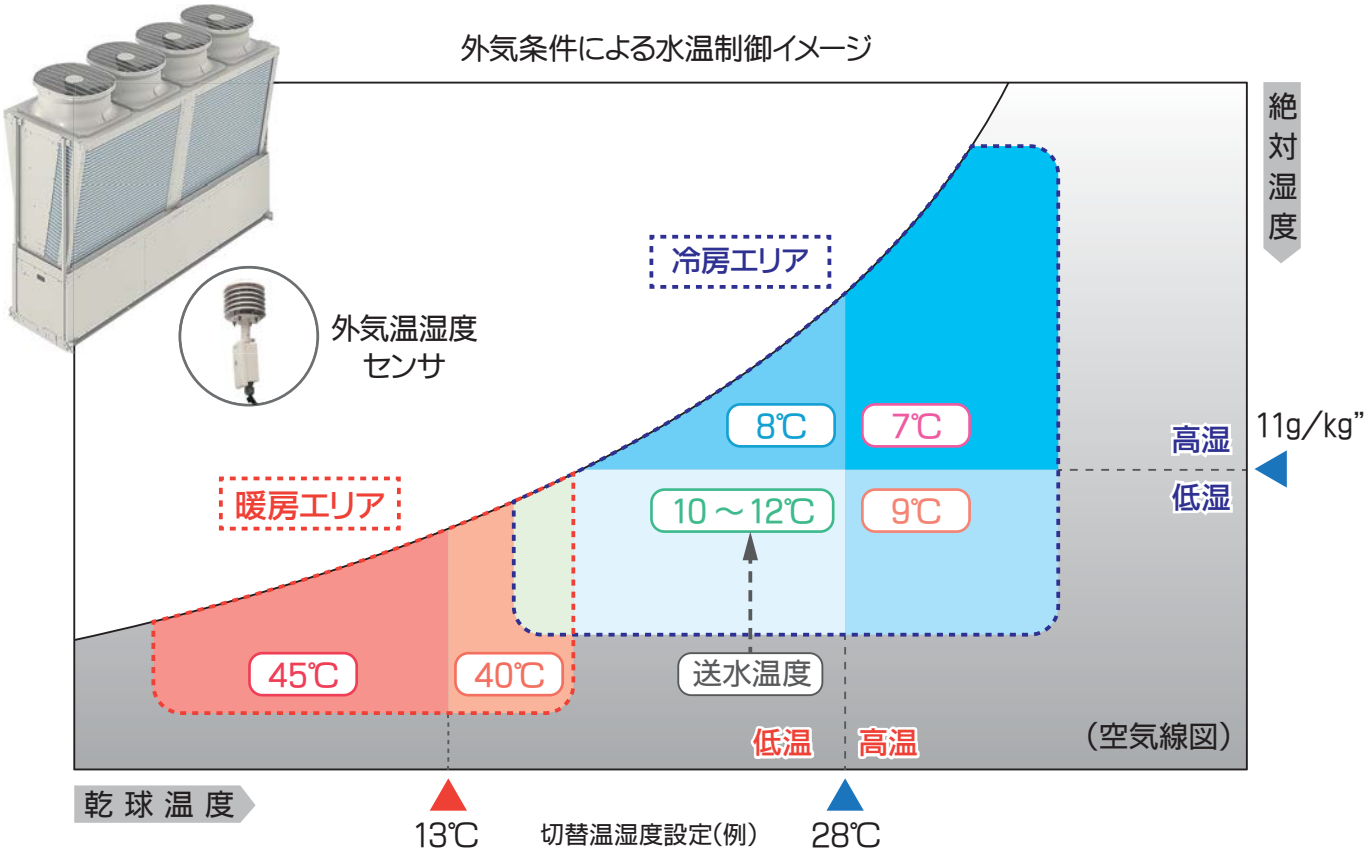

低負荷期 送水温度可変によるCOP効果

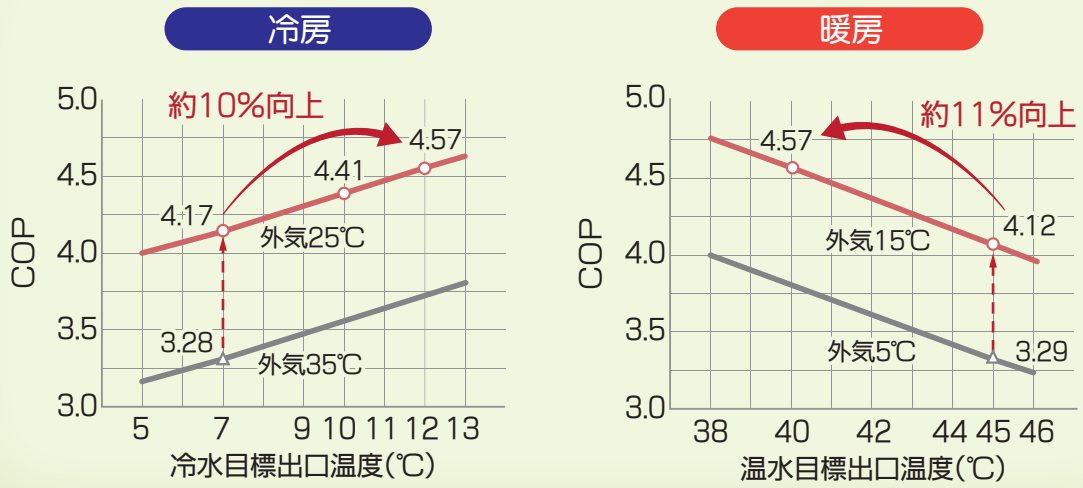

※M社製代表機種特性より(60馬力、水温度差7K、暖房時RH85%条件)

ご要望の際は、弊社までお問い合わせください

関 連 製 品

吹出口 空気式放射整流ユニット 誘引エアビーム

JIS制定 B 8640
新しい時代の流れ
空気式
低風速放射空調
吹出ユニット

熱放射とわずかな気流を用いた 放射整流吹出しユニット です。室内空気
誘引で結露やドラフトを防ぎ、上下温度ムラ±2℃以内 快適環境をご提供します。

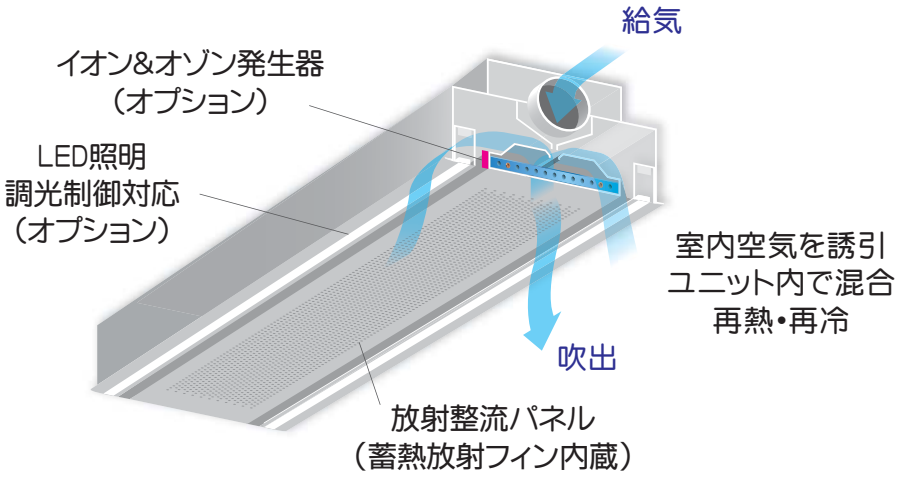

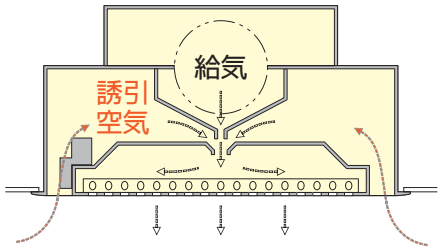

室内空気28℃
誘引比
約 60：40

吹出温度19～21℃
整流初速
0.2～0.8m/s

※冷房運転時の吹出温度例を示します。

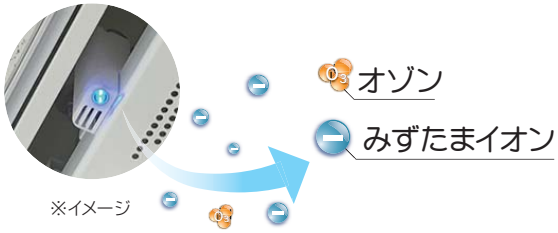

イオン&オゾン発生器で浮遊塵埃、花粉、PM2.5をキャッチ。また除菌、脱臭、ウイルス不活化の効果により空気清浄を促進します。

オフィス（照明灯組込品）

大学教室（イオン&オゾン発生器組込品）

別冊カタログをご参照ください

高性能たて形空調機

SPV3-SU型

（7～12・10・13対応可）

水温　水温度差　吹出温度

● 循環空調機　SPV3-SUR

別途外調機（加湿器付）と併用

● 外気混合空調機 SPV3-SUM

電極式蒸気加湿器を別置接続

■仕様表

型　番		85	100	115	130	170	200	250
給気風量※1	m³/h	5000	6000	7000	8000	10000	12000	15000
	m³/min	83.3	100	116.7	133.3	166.7	200	250
機外静圧	Pa	500						
熱交換コイル		斜平形熱交換器						
		10Φ相当楕円銅管・溝付アルミフィン　3ウェイ分流回路						
ファン		両吸込多翼形（ファン・モータ直結式　インバータ制御）						
モータ	タイプ	全閉外扇形　3Φ200V　（IE3）						
	kW	3.7	3.7	5.5	5.5	7.5	7.5	11
フィルタ	プレ	質量法70%						
	メイン	中性能フィルタ　比色法65%						
加 湿 器※2	タイプ	電極式蒸気加湿器　3Φ200V（導電制御付）						
	型番	KS-315A	KS-315A	KS-323A	KS-323A	KS-323A	KS-333A	KS-333A
制御バルブ		電動比例二方弁×2						
ケーシング	外装板	ガルバリウム鋼板・サンドイッチパネル						
	ドレンパン	ステンレス鋼板						
防　振		コイルスプリング						
騒音レベル※3	dB	62	63	64	64	65	66	67
質　量	kg	610	630	660	700	750	800	920

※1 機内風速6.0m/s時の最大風量を示します。外気混合空調機の外気量割合は約3割を見込むことが可能です。
　設計条件（要求能力、水量、空気条件等）により、型番が大きくなる場合があります。
※2 外気混合空調機に別置セットします。本製品には気化式加湿器の搭載はできません、別機種にてご提案が可能です。
※3 騒音レベルは仕様表の風量、静圧における機体より1.5m、高さ1.0mで吸込音・吐出音の影響無しでの算術値です。

SPV3-SU型

■寸法表（mm）

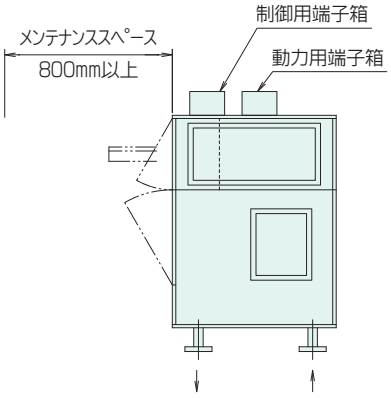

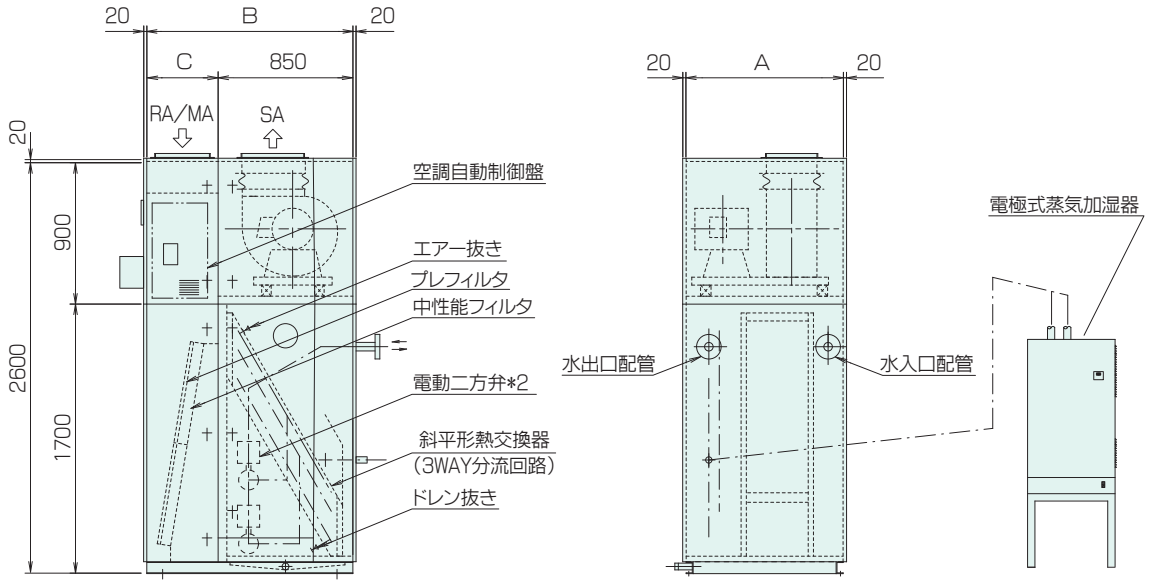

型番	85	100	115	130	170	200	250
A	900	950	1020	1100	1200	1350	1550
B	1300	1300	1300	1300	1400	1400	1400
C	450	450	450	450	550	550	550

■電極式蒸気加湿器

環境管理基準RH40%以上、安定加湿
室内環境向上、感染症対策に有効!

1. クリーンな蒸気加湿方式のため、
空調機内や居室内を清潔に維持します。
蒸気ホースは環境ホルモン(平成18年
厚生労働省告示第201号)適応基準に
対応しています。

2. 蒸気比例制御＋導電制御により、
中間期や低負荷期、低温域でも安定した加湿を行い、
室内の衛生的湿度環境(建築物衛生法管理基準RH40%以上)を確保します。

3. 中間期など加湿暖房が可能で、空調用温水熱源を停止し省エネに寄与、
潤いのある加湿空気で人の体感温度を高め、快適性を向上します。

4. 別売吹出口「誘引エアビーム(イオン&オゾン発生器組込品)」との併用で、
みずたまイオン(⊖イオン)を形成、健康美容や空気清浄を促進します。

加湿原理

シリンダ内に設置した電極板に通電することで
水を沸騰させ、ノズルから蒸気を噴霧します。
給排水により水に触れる電極の表面積を増減し、
電流値を変化させることで加湿量を制御します。

導電制御

水道水に含まれる不純物の量が発熱に影響します。
各地域の水道水純度には差があり導電率も異なる
ため、給水停止時間や排水量を調整する導電制御
により安定した加湿量を保ちます。

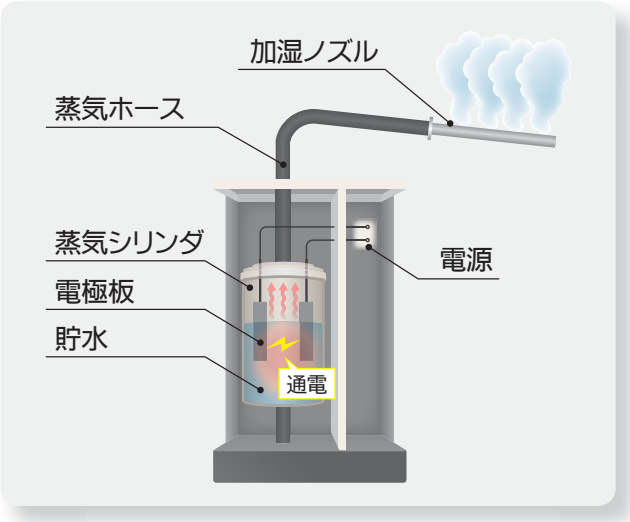

※導電率調整やシリンダ保護による定期排水、強制排水時には、一時的に加湿量が低下する場合があります。

■ 仕様表

型　番		KS315A	KS323A	KS333A
定格蒸気発生量	kg/h	15.0	23.0	33.0
蒸気量調整範囲	kg/h	3.0～15.0	4.6～23.0	6.6～33.0
電　源		3Φ200V　50/60Hz		
定格消費電力	kW	11.3	17.3	24.7
運転時重量	kg	58	67	88
蒸気シリンダ数		1		
使用条件	周囲温度	1～40℃		
	周囲湿度	10～80%		
	給水水質	水道法、水質基準導電率 100～350μs/cm （純水および軟水、井戸水は使用不可）		
	給水圧力	0.1～0.5MPa		
	給水温度	5～40℃		
付　属　品		蒸気ホース、給水ホース、排水ホース、ホースバンド		

●加湿器の排水は高温(100℃)のため排水回路は金属管または耐高温パイプを使用してください。
●蒸気シリンダは消耗品のため4000時間で交換してください。
　累積3500時間でエラーコード発報、4000時間で強制停止します。(詳細は取扱説明書を参照してください。)
●水道法、消防法等に規制される部材の取扱いについては専門業者に依頼してください。
●加湿器への給水は公共の水道管にシスターン(型式認可品)を接続してください。

■ 寸法表 (mm)

型番	KS315A	KS323A	KS333A
A	535	595	595
B	350	430	430
C	1030	880	1050

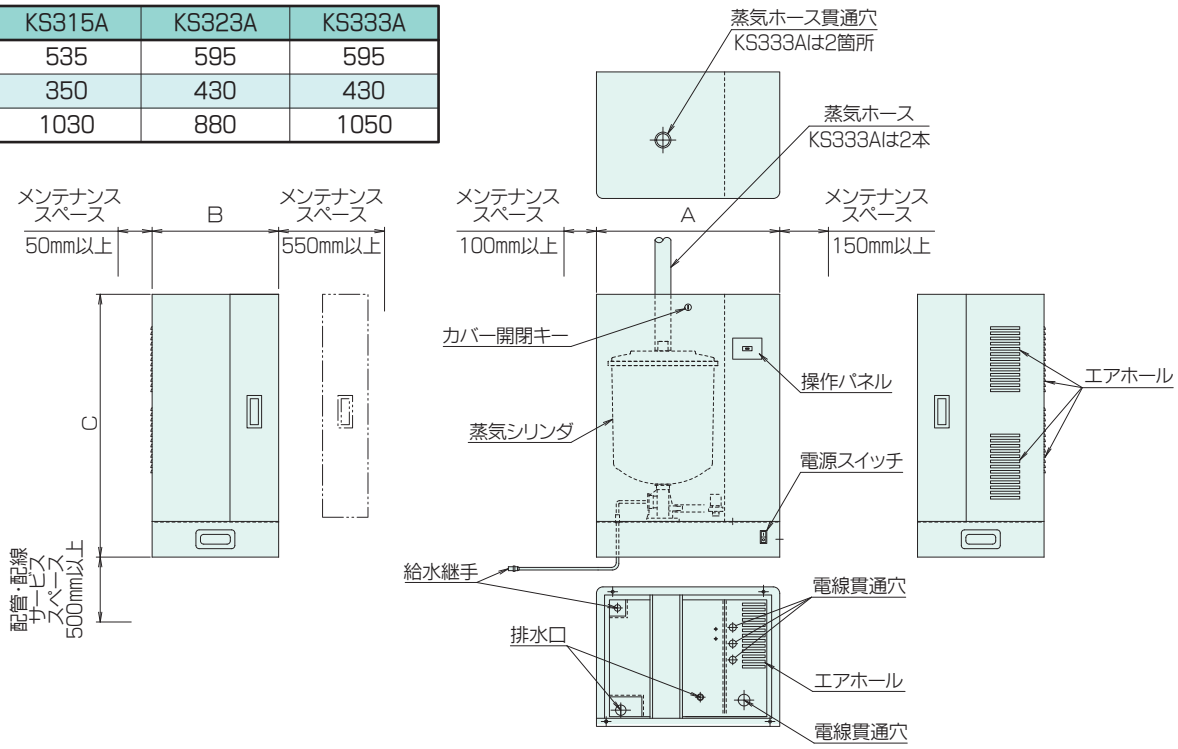

衛生的湿度管理のために

加湿による湿度管理は、ウイルスやカビ、ダニなどの増殖を防ぎ、人の感染症予防作用を高めます。また建築物衛生法では、人の健康や快適性に関わる環境管理基準として、相対湿度「40%以上 70%以下」と定めています。近年の建物は高気密化、室内熱負荷増大等により、冬期でも暖房負荷が少ない傾向があるため、空調用加湿器には低温域でも安定した加湿制御が行える方式が望まれます。

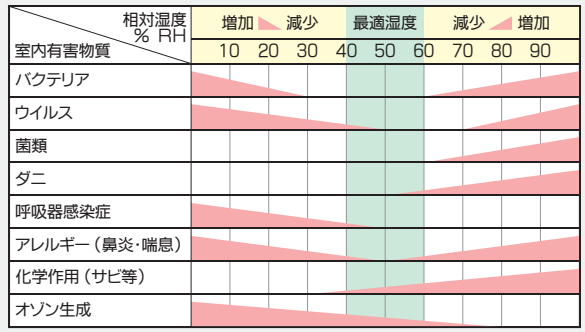

相対湿度と微生物の相関
(ASHRAE TRANSACTIONS 1985年)

空調制御装置

■液晶制御スイッチ

LCDSW-S01

< LCDパネル表示内容 >

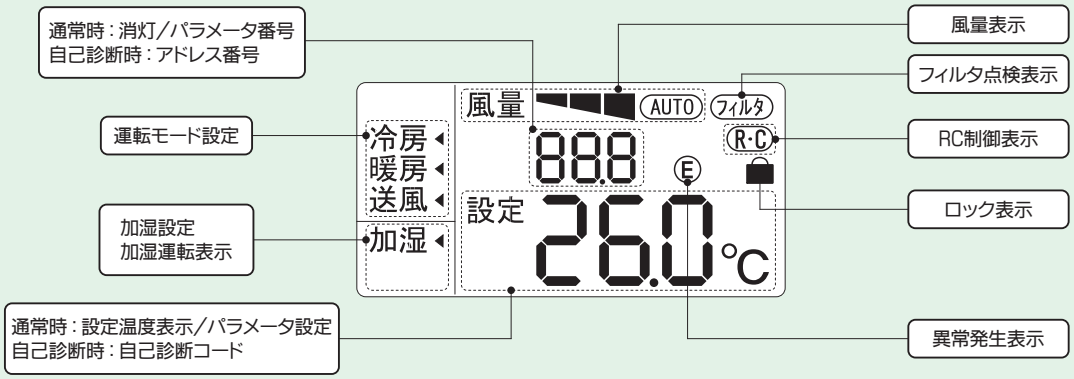

■仕様表

型　　番	LCDSW-S01
機　　能	運転・停止、温度設定、湿度設定、モード設定、加湿設定 風量設定、スイッチのロック&リセット、SC・RC制御表示 環境表示※1、フィルタ点検サイン表示※2 自己診断コード表示、情報モニタ表示（加湿運転状態）
設定温度	給気温度制御(SC)13～42℃、還気温度制御(RC)15～30℃
設定湿度	30～80%
モード設定	2管式〔 冷房－送風 または 暖房－送風 〕
風量設定	自動－強－中－弱
表　示　部	LCDパネル、運転LED
配　　線	各対シールド付ツイストペアケーブル（通信×1対＋電源×1対　計4本）配線長300m以下
並列台数	最大31台
設置場所	0～40℃、湿度90%以内で結露しないこと。 腐食性ガスを含まないこと。 直射日光や他の影響を受けないこと。 電磁波や電気的ノイズの影響を受けないこと。

※1 空調機の制御温湿度の表示を行います。
※2 フィルタ点検サインは、タイマ式が標準です。
　差圧式スイッチでフィルタ点検サイン表示する場合は、別途差圧スイッチと差圧スイッチ入力端子が必要となります。（オプション）
●LCDSW-S01型の外形寸法（mm）は70×120です。
●1台の空調機にスイッチは2台まで取付け可能です。
　詳細は取扱説明書にてご確認ください。

■マイティリモコン

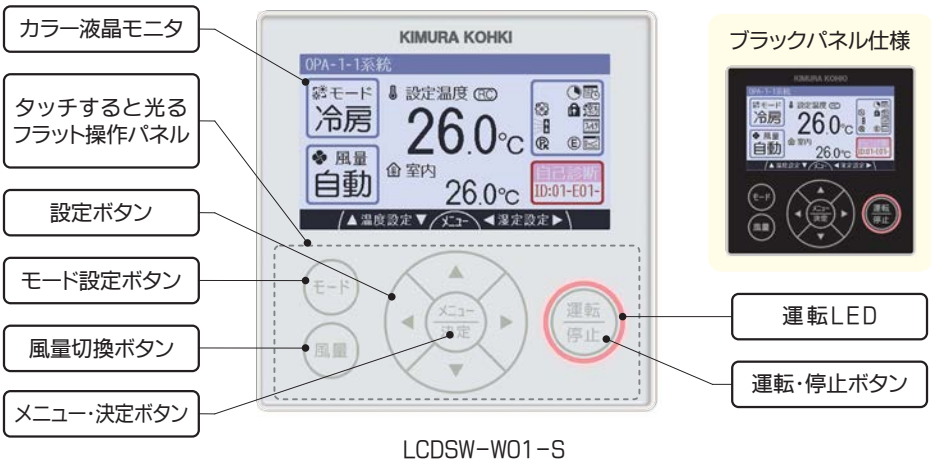

LCDSW-W01-S

ブラックパネル仕様

新機能!!

自己診断コード(QR)

スマートフォンから
自己診断コードの詳細情報
(確認項目や原因、対処方法)が
簡単に確認できるので、
迅速な復旧が可能です。

< 液晶モニタ >

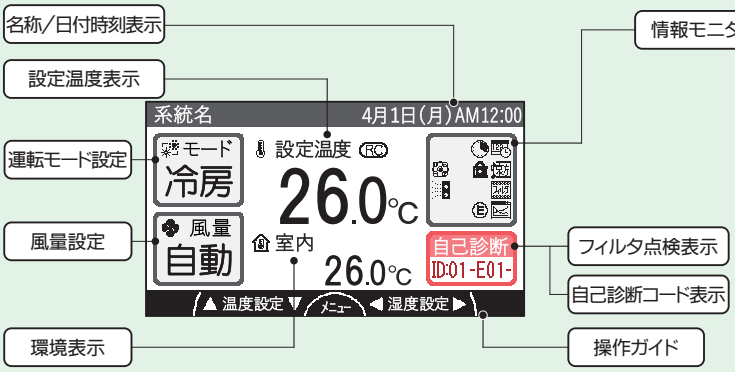

設定状態や運転状態、
機器情報をアイコン表示します。

- 消し忘れ防止タイマの設定状態を表示
- 週間スケジュールタイマの設定状態を表示
- ロック操作によるスイッチロック状態を表示
- 中央監視からの遠方指令をお知らせ
- フィルタ点検をお知らせ
- みずたまイオン設定の設定状態を表示
- 加湿運転をお知らせ
- 自己診断ログの記録状態をお知らせ
- 自己診断の検出状態をお知らせ

■仕様表

型　　番	LCDSW-W01-S
機　　能	運転・停止、温度設定、湿度設定、モード設定、風量設定、加湿設定 消し忘れ防止タイマ、週間スケジュールタイマ、省エネ運転設定※1 スイッチのロック&リセット、言語/単位切換、表示制限 空気清浄設定(オプション)※2、名称表示、日付/時刻表示、SC・RC制御表示 ファン残留時間設定、環境表示※3、操作ガイド表示、フィルタ点検サイン表示※4 自己診断コード(QR)表示、運転情報表示、自己診断履歴/詳細表示、情報モニタ表示
設定温度	給気温度制御(SC)13～42℃、還気温度制御(RC)15～30℃
設定湿度	30～80%
モード設定	2管式〔 冷房－送風 または 暖房－送風 〕
風量設定	自動－強－中－弱
表　示　部	バックライト付フルドットカラーTFT液晶、運転LED、タッチスイッチバックライトLED
配　　線	各対シールド付ツイストペアケーブル(線径0.75mm以上、通信×1対＋電源×1対　計4本)配線長300m以下
並列台数	最大31台
設置場所	0～50℃、湿度90%以内で結露しないこと。 腐食性ガスを含まないこと。 直射日光や他の影響を受けないこと。 電磁波や電気的ノイズの影響を受けないこと。

※1 冷房・暖房モードそれぞれの温度設定範囲制限や、冷房・暖房モード切換時の初期温度設定を行います。
※2 別売の誘引エアビームまたは誘引レジスターに搭載のイオン&オゾン発生器と連動し、空気清浄を行います。
※3 制御スイッチ内蔵センサによる温湿度や空調機の制御温湿度の表示を行います。
※4 フィルタ点検サインは、タイマ式が標準です。
　差圧式スイッチでフィルタ点検サイン表示する場合は、別途差圧スイッチと差圧スイッチ入力端子が必要となります。(オプション)

●LCDSW-W01-S型の外形寸法(mm)は120×120です。
●1台の空調機にスイッチは2台まで取付け可能です。
●詳細は取扱説明書にてご確認ください。

空調制御装置

■制御システム図(例)

●システム図

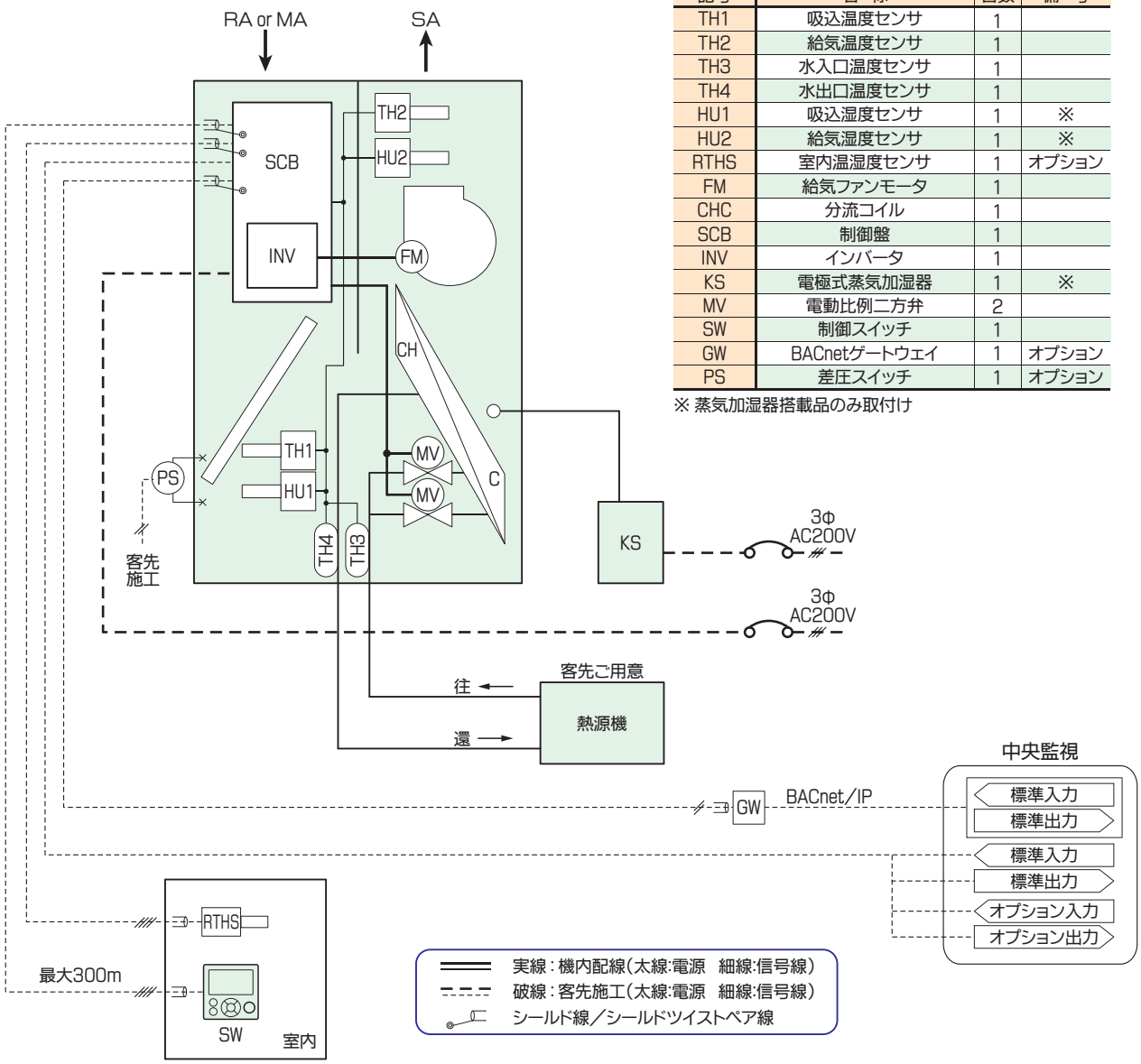

機器一覧表

記号	名　称	台数	備　考
TH1	吸込温度センサ	1	
TH2	給気温度センサ	1	
TH3	水入口温度センサ	1	
TH4	水出口温度センサ	1	
HU1	吸込湿度センサ	1	※
HU2	給気湿度センサ	1	※
RTHS	室内温湿度センサ	1	オプション
FM	給気ファンモータ	1	
CHC	分流コイル	1	
SCB	制御盤	1	
INV	インバータ	1	
KS	電極式蒸気加湿器	1	※
MV	電動比例二方弁	2	
SW	制御スイッチ	1	
GW	BACnetゲートウェイ	1	オプション
PS	差圧スイッチ	1	オプション

※ 蒸気加湿器搭載品のみ取付け

入出力仕様表

番号	名　称	備　考
1	外部運転入力	無電圧パルスまたはレベル信号
2	風量制御入力	DC4～10V(40～100%)※1
3	強制停止入力	無電圧a接点 ON:強制停止、OFF:通常
4	外部温度設定入力	DC2～10V(SC制御13～42℃、RC制御15～30℃)※1
5	外部湿度設定入力	DC2～10V(30～80%)※1※2※3
6	遠方/手元切換入力	無電圧a接点 ON:遠方、OFF:手元
7	冷温水切換入力	無電圧a接点 ON:冷房、OFF:暖房
8	外部送風入力	無電圧a接点 ON:送風、OFF:通常
9	運転状態出力	無電圧a接点 ON:運転、OFF:停止
10	異常出力	無電圧a接点 ON:異常、OFF:正常
11	給気ファン運転状態出力	無電圧a接点 ON:ファン動作中
12	暖房運転状態出力	無電圧a接点 ON:暖房運転中
13	冷房運転状態出力	無電圧a接点 ON:冷房運転中
14	吸込(室内)温度出力	DC0～10V(－10～50℃)※1
15	吸込(室内)湿度出力	DC0～10V(0～100%)※1※3
16	給気温度出力	DC0～10V(－10～50℃)※1

※1 4～20mA入出力に変更可能　※2 露点温度設定(0～25℃)に変更可能
※3 蒸気加湿器搭載品のみとなります

オプション入出力一覧

番号	名　称	備　考
OP1	3線式外部運転入力	無電圧または有電圧(DC24V)
OP2	加湿運転入力	無電圧a接点 ON:加湿、OFF:加湿停止
OP3	ドレンポンプ異常入力	無電圧a接点 ON:異常検出、OFF:非検出
OP4	室内温湿度センサ入力	DC0～5V(0～50℃、0～100%)※1
OP5	多機能入力1	ポンプインターロック モード切換(自動or冷房or暖房)※2 風量切換(自動or強or中or弱)※2 キースイッチ、差圧スイッチ、フィルタリセット
OP6	多機能入力2	
OP7	みずたまイオン出力	無電圧a接点 ON:イオン放出
OP8	ダンパ出力	無or有電圧a接点 ON:運転開、OFF:停止閉
OP9	多機能出力1	蒸気加湿器異常、ドレンポンプ異常 フィルタ点検、凍結防止、熱源切換要求 モード設定(冷房or暖房or送風) 送風運転状態、遠方/手元状態 冷水検出状態、温水検出状態　等
OP10	多機能出力2	
OP11	アナログオプション出力1	DC0～10V(－10～50℃、0～100%)※1 各温度/湿度(℃/%)、温度設定(℃) 湿度設定(%)、風量制御入力(%) 各バルブ容量(%)
OP12	アナログオプション出力2	

※1 4～20mA入出力に変更可能　※2 無電圧パルス

■室内(還気)温度制御(例)

●制御概要

<table>
<tr><th colspan="3">機　能</th><th>内　容</th></tr>
<tr><td colspan="3">発停制御</td><td>遠方または手元(制御スイッチ)からの発停操作により運転・停止</td></tr>
<tr><td rowspan="6">設定</td><td rowspan="2">温度</td><td colspan="2">制御スイッチからの温度設定により室内温度設定を可変(手元切換時)
遠方からの外部温度設定信号※により室内温度設定を可変(遠方切換時)</td></tr>
<tr><td colspan="2">室内温度設定：15～30℃</td></tr>
<tr><td rowspan="2">湿度</td><td colspan="2">制御スイッチからの湿度設定により室内湿度設定を可変(手元切換時)
遠方からの外部湿度設定信号※により室内湿度設定を可変(遠方切換時)</td></tr>
<tr><td colspan="2">室内湿度設定：30～80%、露点温度設定：0～25℃</td></tr>
<tr><td>モード</td><td colspan="2">制御スイッチからのモード設定により
冷水検出時は冷房・送風モード、温水検出時は暖房・送風モードを切換可
(冷温水切換検出時は自動で冷房・暖房モードを切換えます。)</td></tr>
<tr><td>風量</td><td colspan="2">制御スイッチからの風量設定(自動／強／中／弱)により風量設定を可変</td></tr>
<tr><td colspan="3">冷暖切換制御</td><td>モード設定と冷温水状態、室内温度により冷房・暖房・送風運転を切換
冷温水状態は配管温度(冷水18℃以下、温水30℃以上)により判断</td></tr>
<tr><td rowspan="4">室内温度制御</td><td rowspan="3">水量制御</td><td colspan="2">室内温度と設定温度によりバルブを制御(標準制御)
一定の水温度差を確保しながらバルブを制御する水温度差制御も選択可
(3ウェイ分流制御により低負荷時は片側回路(30%)のみでバルブを制御します。)</td></tr>
<tr><td>標準制御</td><td>室内温度が設定温度になるまでと設定温度乖離時は能力優先で制御し、
設定温度到達後は室内温度が設定温度になるよう水量を制御します。</td></tr>
<tr><td>水温度差制御</td><td>室内温度が設定温度になるまでと設定温度乖離時は能力優先で制御し、
設定温度到達後は水出入口温度差が⊿t10Kになるよう水量を制御します。</td></tr>
<tr><td>風量制御</td><td colspan="2">自動風量設定時に室内負荷により風量を自動可変
(外気混合空調機は外気導入量確保のため自動可変は行いません。)</td></tr>
<tr><td rowspan="2">室内湿度制御</td><td>加湿入力</td><td colspan="2">遠方(湿度調節器)からの加湿運転信号※により蒸気加湿器をON／OFF
(ON時は過飽和とならない最大加湿量で加湿)</td></tr>
<tr><td>室内制御</td><td colspan="2">室内湿度と設定湿度により蒸気加湿器容量を制御
(機内還気湿度センサの他、マイティリモコンまたは室内温湿度センサ(オプション)から選択可)</td></tr>
<tr><td colspan="3">送風制御</td><td>運転中に遠方からの送風信号により送風運転に切換
(モード設定は切換りません)</td></tr>
<tr><td colspan="3">入力信号</td><td>外部運転、風量制御、強制停止、外部温度設定、外部湿度設定
遠方／手元切換、冷温水切換入力、外部送風、その他(システム図参照)</td></tr>
<tr><td colspan="3">出力信号</td><td>運転状態、異常、給気ファン運転状態、暖房運転状態、冷房運転状態
還気(室内)温度、還気(室内)湿度、給気温度、その他(システム図参照)</td></tr>
<tr><td colspan="3">BACnet</td><td>BACnet接続機能</td></tr>
</table>

※風量設定は、条件により変更となりますので、そのつどお問い合せください。

空調制御装置

■制御盤入出力仕様(標準)

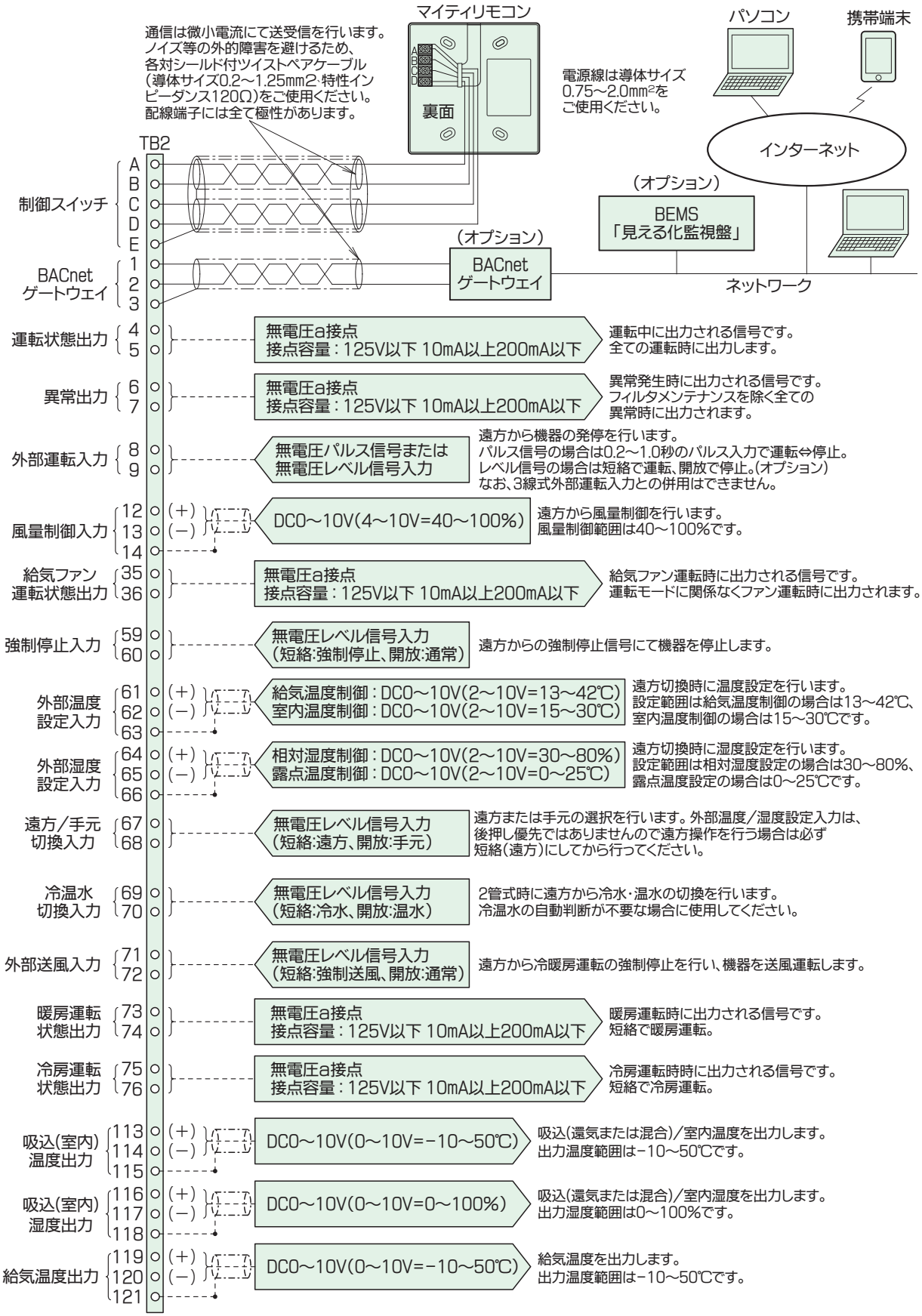

※ 外部入力のリレーには微小電流接点用をご使用ください。
DC 0～10Vは、DC 4～20mAに変更可能です。(オプション) その他入出力オプションも多数ご用意しておりますのでお問合せください。

■BACnetゲートウェイ（オプション）

●特長

(1) BACnetゲートウェイにより空調機をBACnetに接続できます。
(2) BACnetゲートウェイ1台で最大100台の空調機が接続できます。
(3) 各種BACnet仕様に準拠。
(4) 発停・設定変更／参照からセンサ入力、運転／異常情報と多様なオブジェクトを標準装備。
(5) Web接続にて簡単に空調機の登録、オブジェクトPV(PresentValue)変更／参照が行えます。

●接続構成図（例）

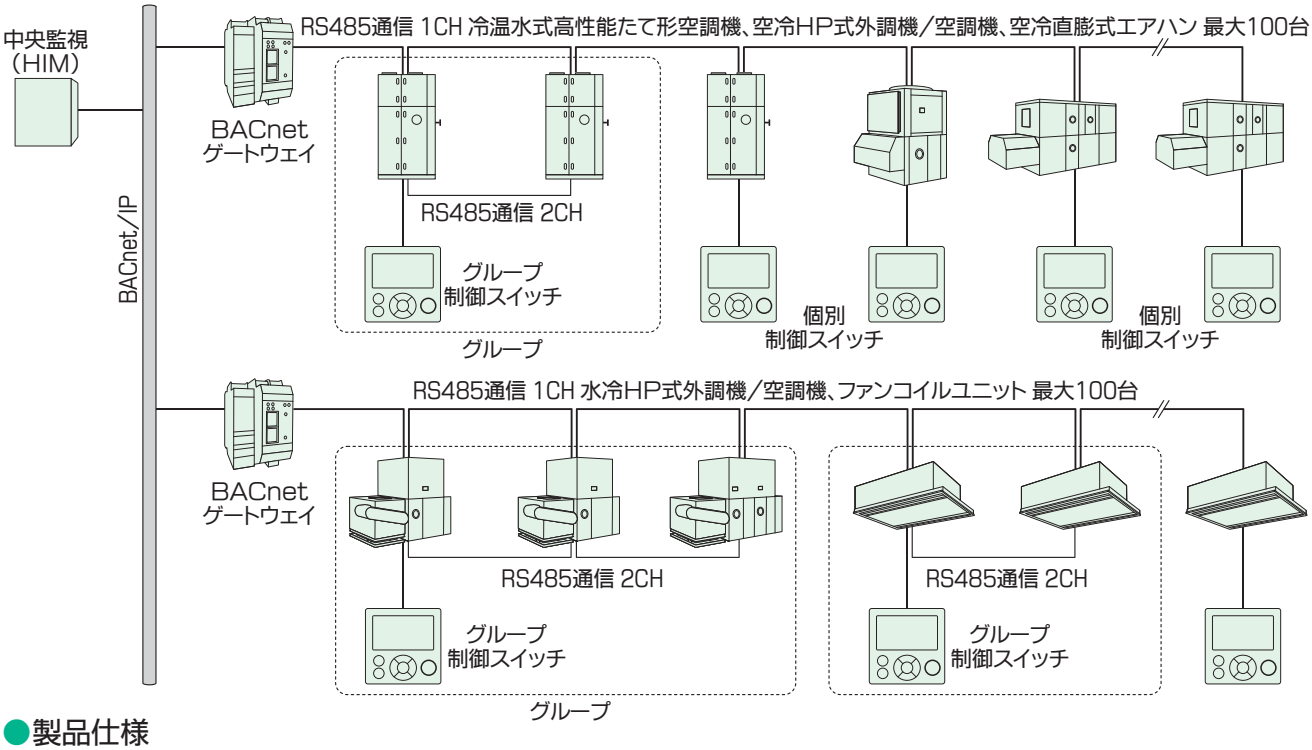

●製品仕様

BACnet規格

電気設備学会
IEIEJ-P-0003:2000、IEIEJ-P-0003:2000 アデンダムa、IEIEJ-G-0006:2006[B-BC]
ANSI/ASHRAE
Standard 135-2004[B-BC]、Standard 135-2001
ISO
ISO16484-5:2003(E)[B-BC]

サポートオブジェクト

タイプ番号	名　称	略称
0	Analog Input Object Type	AI
1	Analog Output Object Type	AO
2	Analog Value Object Type	AV
3	Binary Input Object Type	BI
4	Binary Output Object Type	BO
5	Binary Value Object Type	BV
13	Multi-state Input Object Type	MI
14	Multi-state Output Object Type	MO
19	Multi-state Value Object Type	MV
15	Notification Class Object Type	NC
6	Calendar Object Type	CA
17	Schedule Object Type	SC
20	TrendLog Object Type	TL
8	Device Object Type	DV

対応オブジェクト

Object-Type	名　称	備　考
BI	通信ステータス	空調機との通信状態確認用ステータス
BI	異常状態参照	異常状態参照
AI	異常情報参照	異常発生時の自己診断コード参照
BO/BI	動作状態変更／参照	発停操作／状態参照
MO/MI	モード設定変更／参照	モード設定(冷房・暖房・送風)変更／参照
MO/MI	風量設定変更／参照※1	風量設定(自動・H・M・L)変更／参照
MO/MI	手元禁止設定変更／参照	手元禁止設定(制御スイッチ操作禁止・許可)変更／参照
AO/AI	温度設定変更／参照	温度設定(SC:13～42℃、RC:15～30℃)変更／参照
AO/AI	湿度設定変更／参照	湿度設定(30～80%)変更／参照※2※3
AO/AI	ファン容量設定変更／参照※1	ファン容量設定(40～100%)変更／参照
AI	吸込温度	吸込(室内)温度参照
AI	吸込湿度	吸込(室内)湿度参照※3
AI	給気温度	給気温度参照
AI	水入口温度	水入口温度参照
AI	水出口温度	水出口温度参照
AI	運転情報参照	運転状態(停止・冷房・暖房・送風・待機等)参照
BI	フィルタ点検状態参照	フィルタ点検状態参照

※1 ファンインバータ対応機種のみ設定可能です。
※2 露点温度設定(0～25℃)も可能です。
※3 蒸気加湿器搭載品のみ有効です。
注) 制御スイッチとBACnetからの操作については、後設定有効となります。

製品の保証サービスについて

当社は製品の開発、向上に努め十分にご満足いただけるよう努力をしております。
当社より納入いたします製品はすべて当社検査規格に合格したものですが、万一当社の責に基づく故障が生じましたときは、次のとおり保証サービスをいたします。

1. 正常な取り扱いにおいて、当社製造上の責任により故障を生じたときは、納入日より満一カ年無償にて修理または部品等の取替えをいたします。
2. 故障の原因が、製品の保管、移動、施工および使用の誤り等に起因するとき、または当社に申し出なく補修されたものについては、無償補修の責任を負いません。
3. 天災、火災、盗難等不測の事故および当社製作品以外のご支給品、ご指定品による故障や瑕疵については責任範囲外とさせていただきます。
4. 輸送途中の事故あるときは、貴方着荷後直ちにその旨をご通知ください。さっそく、事情の調査、現品検査をした後、状況により手直しまたは良品との交換補充をいたします。
   この場合、製品の移動または施工後にご通知いただきますと、事情の判明に困難を生じますので必ず着荷姿のまま、保管の上ご通知ください。

木村工機株式会社

本　　社	〒540-0005	大阪市中央区上本町西5丁目3番5号(上六Fビル)……	TEL(050)3733-9400(代)	FAX(06)6764-6163
東京営業本部	〒100-0004	東京都千代田区大手町2丁目2番1号(新大手町ビル)……	TEL(050)3784-2633(代)	FAX(03)3275-3207
大阪営業本部	〒542-0062	大阪市中央区上本町西5丁目3番5号(上六Fビル)……	TEL(050)3733-9401(代)	FAX(06)6764-6033
名古屋営業本部	〒450-6427	名古屋市中村区名駅3丁目28番12号(大名古屋ビルヂング)	TEL(050)3784-2630(代)	FAX(052)562-5011
福岡支店	〒812-0011	福岡市博多区博多駅前1丁目4番1号(博多駅前第一生命ビル)	TEL(050)3784-2620(代)	FAX(092)474-0595
広島支店	〒732-0827	広島市南区稲荷町4番1号(広島稲荷町NKビル) ……	TEL(050)3648-9929(代)	FAX(082)262-5178
仙台支店	〒980-0021	仙台市青葉区中央3丁目2番1号(青葉通プラザ)……	TEL(050)3784-2626(代)	FAX(022)261-1563
札幌営業所	〒065-0024	札幌市東区北24条東16丁目1番6号(正栄ビル)……	TEL(050)3648-2291(代)	FAX(011)207-3555
金沢営業所	〒920-0031	金沢市広岡1丁目1番35号(金沢第2ビル) ……	TEL(050)3648-5695(代)	FAX(076)233-5233
八尾製作所	〒581-0071	大阪府八尾市北久宝寺2丁目2番7号 ……	TEL(050)3733-9120(代)	FAX(072)922-5691
高井田工場	〒577-0053	大阪府東大阪市高井田21番24号……	TEL(050)3486-1182(代)	FAX(06)6782-1350
河芸製作所	〒510-0303	三重県津市河芸町東千里991番地 ……	TEL(050)3784-1930(代)	FAX(059)245-6451

www.kimukoh.co.jp

本カタログは製品改良のために変更することがありますのでご了承ください。

2023年10月初版発行 (C) 2023 KIMURA KOHKI Co.,Ltd.　禁転載

2023／10 SAHU